ООО «НАУЧНО-ПРОИЗВОДСТВЕННОЕ ОБЪЕДИНЕНИЕ
«ЭЛЕКТРОНТЕХНИКА»

Россия, 241031, г. Брянск, бульвар Щорса, 1
тел/факс: +7(4832) 51-02-40,
77-29-80, 77-29-81
e-mail: et@et32.ru

Разработка и производство электронной техники промышленного назначения и средств оперативно -технологической связи

www.et32.ru

БОКСЫ
ВПС-02 И ВПС-03

Боксы ВПС-02 и ВПС-03 (бокс) предназначены для оперативного подключения временного пункта связи (ВПС) на объектах метрополитена при возникновении чрезвычайных ситуаций.

ВПС подключается кабелем через клеммы Push-In или патч-кордом через разъём RJ45.

Бокс обеспечивает подключение к:
- двум линиям АХС;
- одной линии ДЦХ;
- постоянному напряжению питания 24 В.

Климатическое исполнение – УХЛ 4
Степень защиты корпуса – IP30
Габаритные размеры не более, мм:
- бокс ВПС-02 – 110x158x70
- бокс ВПС-03 – 110x150x70
Масса не более – 1 кг
Материал корпуса – сталь оцинкованная
Цвет полимерного покрытия – RAL 5010 синий

ТЕХНИЧЕСКИЕ ХАРАКТЕРИСТИКИ КЛЕММ	
Максимальное напряжение, В	600
Максимальный ток, А	20
Количество клемм, шт	8
Сечение жил подключаемых проводов, мм^2	
- однопроволочная	0,14…4,0
- многопроволочная	0,14…2,5
- многопроволочная с наконечником	0,14…2,5

Пример записи в документации и при заказе
Бокс ВПС-02 ДРБА.687226.002
Бокс ВПС-03 ДРБА.687226.004

ОБЩИЕ ВИДЫ, ГАБАРИТНЫЕ И УСТАНОВОЧНЫЕ РАЗМЕРЫ

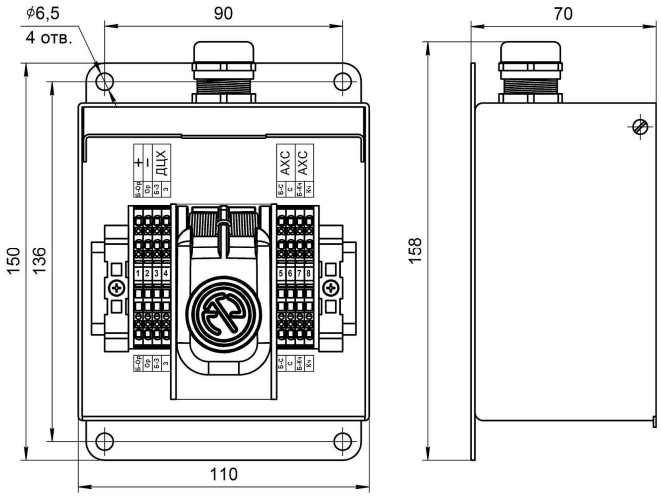

БОКС ВПС-02

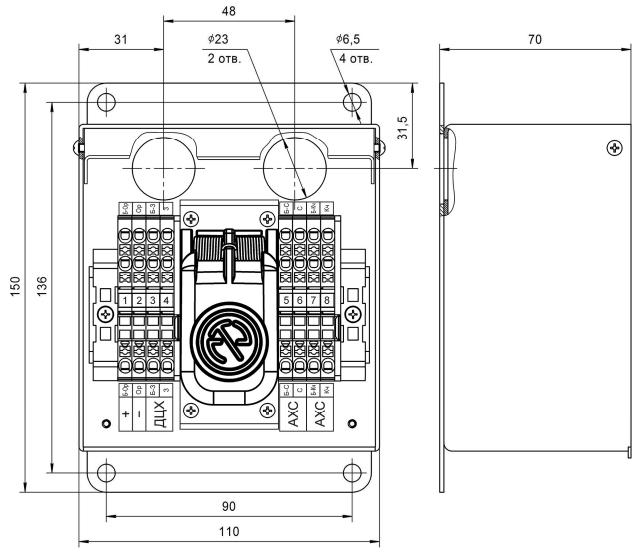

БОКС ВПС-03