ООО «НИИПЭС»
ООО «НАУЧНО-ИССЛЕДОВАТЕЛЬСКИЙ ИНСТИТУТ ПРОМЫШЛЕННОЙ ЭЛЕКТРОНИКИ И СВЯЗИ»

РФ, 241035, Брянская обл., г. Брянск ул. Ульянова, д.45, офис 102
niipes@yandex.ru
тел/факс +7 (4832) 40-00-84

ОГРН 1153256014680
ИНН 3257036131
КПП 325701001

СТОЙКИ
КС-1

Стойки КС-1 (стойка) предназначены для установки в тоннелях метрополитена, на станциях с открытыми и закрытыми платформами и размещения на них:
- ящиков соединительных типа СЯ14, СЯ28, СЯ36, СЯ46 или СЯ58 (СЯ);
- шкафов видеонаблюдения ШВН-тип 1 или ШВН-тип 5 (ШВН);
- аппаратов телефонных перегонной связи типа АТПС-02М, АТПС-05М всех модификаций, АТПС-06М АТПС-07, АТПС-08Э, АТПС-11 или АТПС-12 (телефон);
- боксов для аппаратов телефонных перегонной связи типа АТПС;
- вызывного устройства типа Ревун (ВУ);
- светового индикатора GARDA.

Материал стоек – сталь
Цвет полимерного покрытия – "Антик мелкое серебро"
Климатическое исполнение – У1

Стойки имеют исполнения в зависимости от:
- варианта установки;
- типа и количества устанавливаемого оборудования.

Стойки имеют:
- площадки с отверстиями для крепления соответствующего типа оборудования;
- перфорированную пластину для крепления проводов и кабелей;
- 2 или 4 болта заземления.

ПЕРЕЧЕНЬ СТОЕК			
Стойка КС-1-1	***БРМТ.301421.012***	***Стойка КС-1-3-А***	***БРМТ.301421.033***
Стойка КС-1-1-А	***БРМТ.301421.031***	***Стойка КС-1-3-Б***	***БРМТ.301421.015***
Стойка КС-1-1-Б	***БРМТ.301421.013***	***Стойка КС-1-3-Т***	***БРМТ.301421.027***
Стойка КС-1-2	***БРМТ.301421.002***	***Стойка КС-1-СЯ***	***БРМТ.301421.004***
Стойка КС-1-2-А	***БРМТ.301421.032***	***Стойка КС-1-СЯ-Б***	***БРМТ.301421.016***
Стойка КС-1-2-Б	***БРМТ.301421.014***	***Стойка КС-1-СЯ-Т***	***БРМТ.301421.011***
Стойка КС-1-2-Бокс	***БРМТ.301421.020***	***Стойка КС-1-ШВН***	***БРМТ.301421.005***
Стойка КС-1-2-Бокс-Б	***БРМТ.301421.030***	***Стойка КС-1-ШВН-18***	***БРМТ.301421.022***
Стойка КС-1-2-Бокс-СЯ	***БРМТ.301421.025***	***Стойка КС-1-ШВН-18-Т***	***БРМТ.301421.028***
Стойка КС-1-2-Бокс-СЯ-Б	***БРМТ.301421.029***	***Стойка КС-1-ШВН-Б***	***БРМТ.301421.017***
Стойка КС-1-2-Н	***БРМТ.301421.021***	***Стойка КС-1-ШВН-Т***	***БРМТ.301421.024***
Стойка КС-1-2-Т	***БРМТ.301421.026***	***Стойка КС-1-ШКЗ***	***БРМТ.301421.023***
Стойка КС-1-3	***БРМТ.301421.003***		

ПЕРЕЧЕНЬ КРОНШТЕЙНОВ И ОПОР			
Кронштейн 99	***БРМТ.301318.099***	***Кронштейн 158***	***БРМТ.301318.158***
Кронштейн 100	***БРМТ.301318.100***	***Кронштейн 159***	***БРМТ.301318.159***
Кронштейн 101	***БРМТ.301318.101***	***Кронштейн КС-1А***	***БРМТ.301318.053***
Кронштейн 153	***БРМТ.301318.153***	***Опора КС-1***	***БРМТ.301568.005***

Стойка КС-1-1

УСТАНАВЛИВАЕМОЕ ОБОРУДОВАНИЕ

- один или два аппарата телефонных: АТПС-02М, АТПС-05М всех модификаций, АТПС-06М, АТПС-07, АТПС-08Э, АТПС-11 или АТПС-12 производства НПО "Электронтехника";

- один ящик соединительный: СЯ14, СЯ28, СЯ36, СЯ46 или СЯ58 производства НПО "Электронтехника";

- вызывное устройство типа Ревун.

Материал стойки – сталь	
Цвет полимерного покрытия – "Антик мелкое серебро"	
Климатическое исполнение – У1	
Масса, кг, не более:	
стойки – 18	кронштейна – 3
Габаритные размеры, мм, не более:	
стойки – 400x1700x44	кронштейна – 288x45x645

КОМПЛЕКТ ПОСТАВКИ	
Стойка КС-1-1	1 шт.
Кронштейн БРМТ.301318.100	1 шт.
Стойка КС-1-1. Паспорт	1 экз.
Тара упаковочная	1 шт.
Пример записи в документации и при заказе	
Стойка КС-1-1 БРМТ.301421.012	

ОБЩИЙ ВИД, ГАБАРИТНЫЕ И УСТАНОВОЧНЫЕ РАЗМЕРЫ

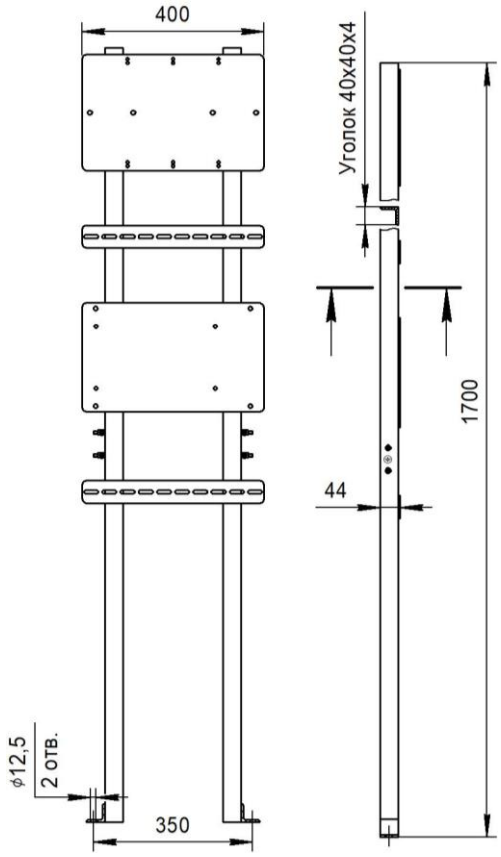

Стойки КС-1-1

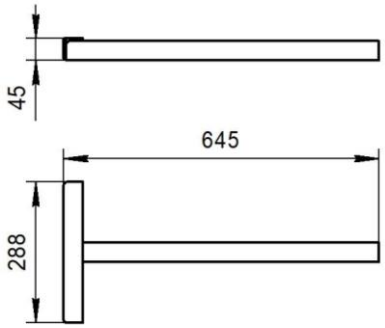

Кронштейна БРМТ.301318.100

ПРИМЕРЫ РАЗМЕЩЕНИЯ ОБОРУДОВАНИЯ НА СТОЙКЕ КС-1-1

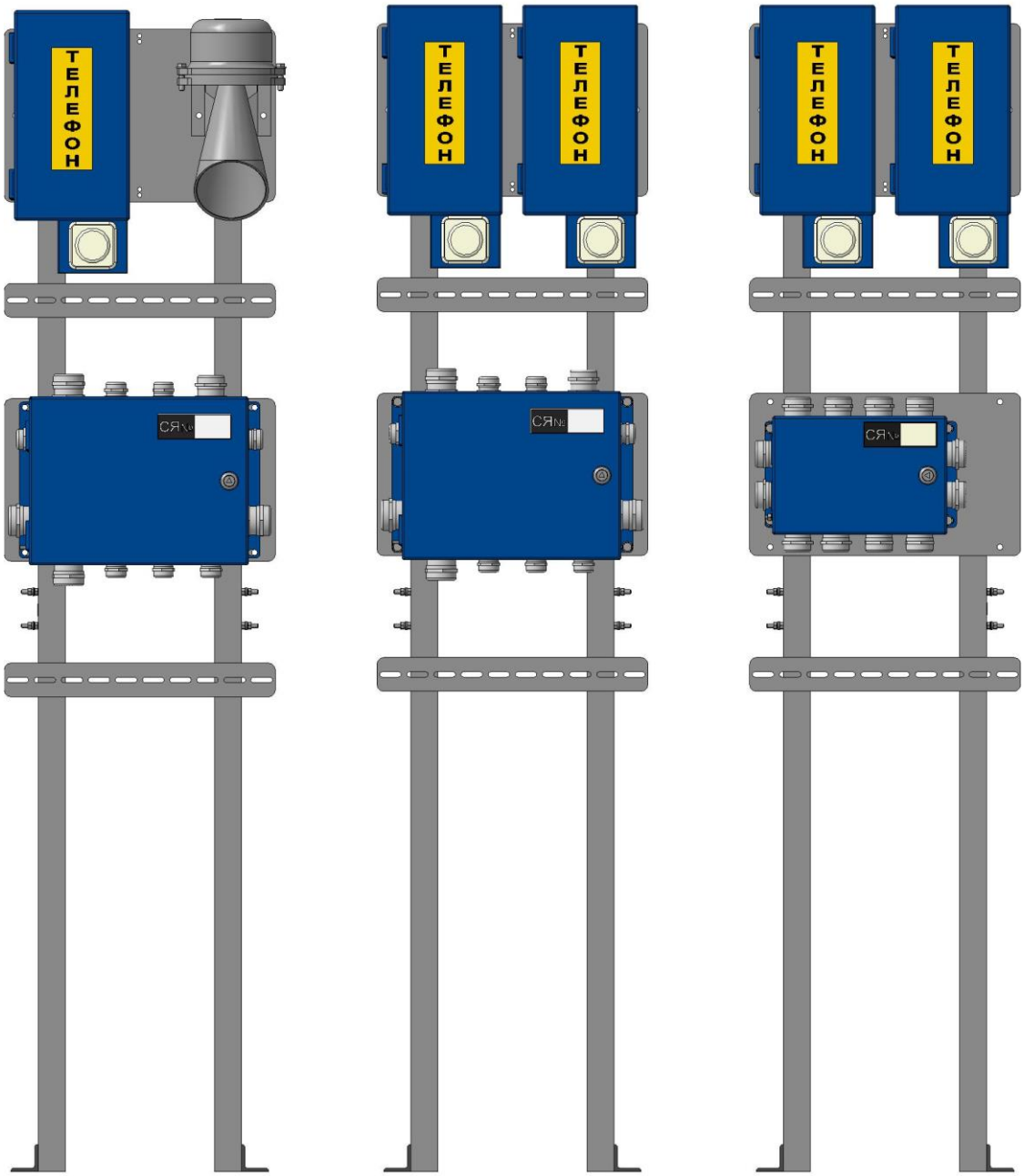

Стойка КС-1-1-А

УСТАНАВЛИВАЕМОЕ ОБОРУДОВАНИЕ

- один или два аппарата телефонных: АТПС-02М, АТПС-05М всех модификаций, АТПС-06М, АТПС-07, АТПС-08Э, АТПС-11 или АТПС-12 производства НПО "Электронтехника";
- один ящик соединительный: СЯ14, СЯ28, СЯ36, СЯ46 или СЯ58 производства НПО "Электронтехника";
- вызывное устройство типа Ревун;
- световой индикатор GARDA на кронштейне КС-1А.

Материал стойки – сталь		
Цвет полимерного покрытия – "Антик мелкое серебро"		
Климатическое исполнение – У1		
Масса, кг, не более:		
стойки – 18	кронштейна – 3	кронштейна КС-1А – 1
Габаритные размеры, мм, не более		
стойки	кронштейна	кронштейна КС-1А
400x1700x44	288x45x645	300x40x40

КОМПЛЕКТ ПОСТАВКИ	
Стойка КС-1-1-А	1 шт.
Кронштейн БРМТ.301318.100	1 шт.
Кронштейн КС-1А БРМТ.301318.053	1 шт.
Стойка КС-1-1-А. Паспорт	1 экз.
Тара упаковочная	1 шт.
Пример записи в документации и при заказе	
Стойка КС-1-1-А БРМТ.301421.031	

ОБЩИЙ ВИД, ГАБАРИТНЫЕ И УСТАНОВОЧНЫЕ РАЗМЕРЫ

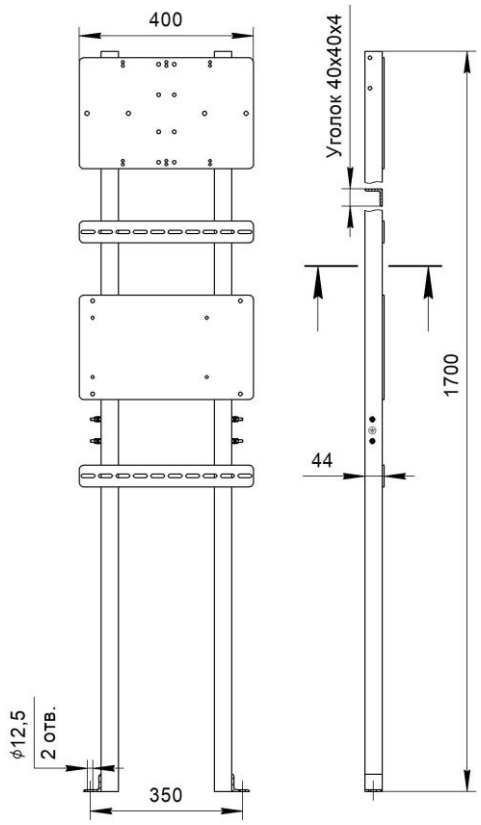

Стойки КС-1-1-А

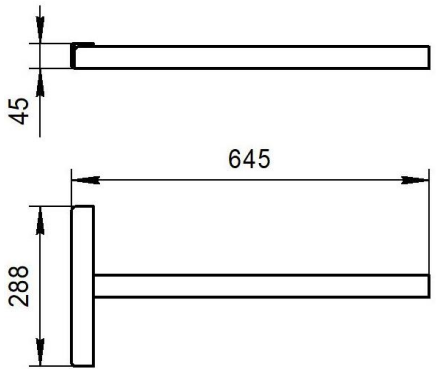

Кронштейна БРМТ.301318.100

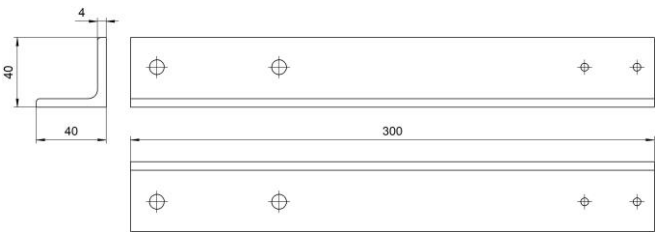

Кронштейна КС-1А БРМТ.301318.053

ПРИМЕРЫ РАЗМЕЩЕНИЯ ОБОРУДОВАНИЯ НА СТОЙКЕ КС-1-1-А

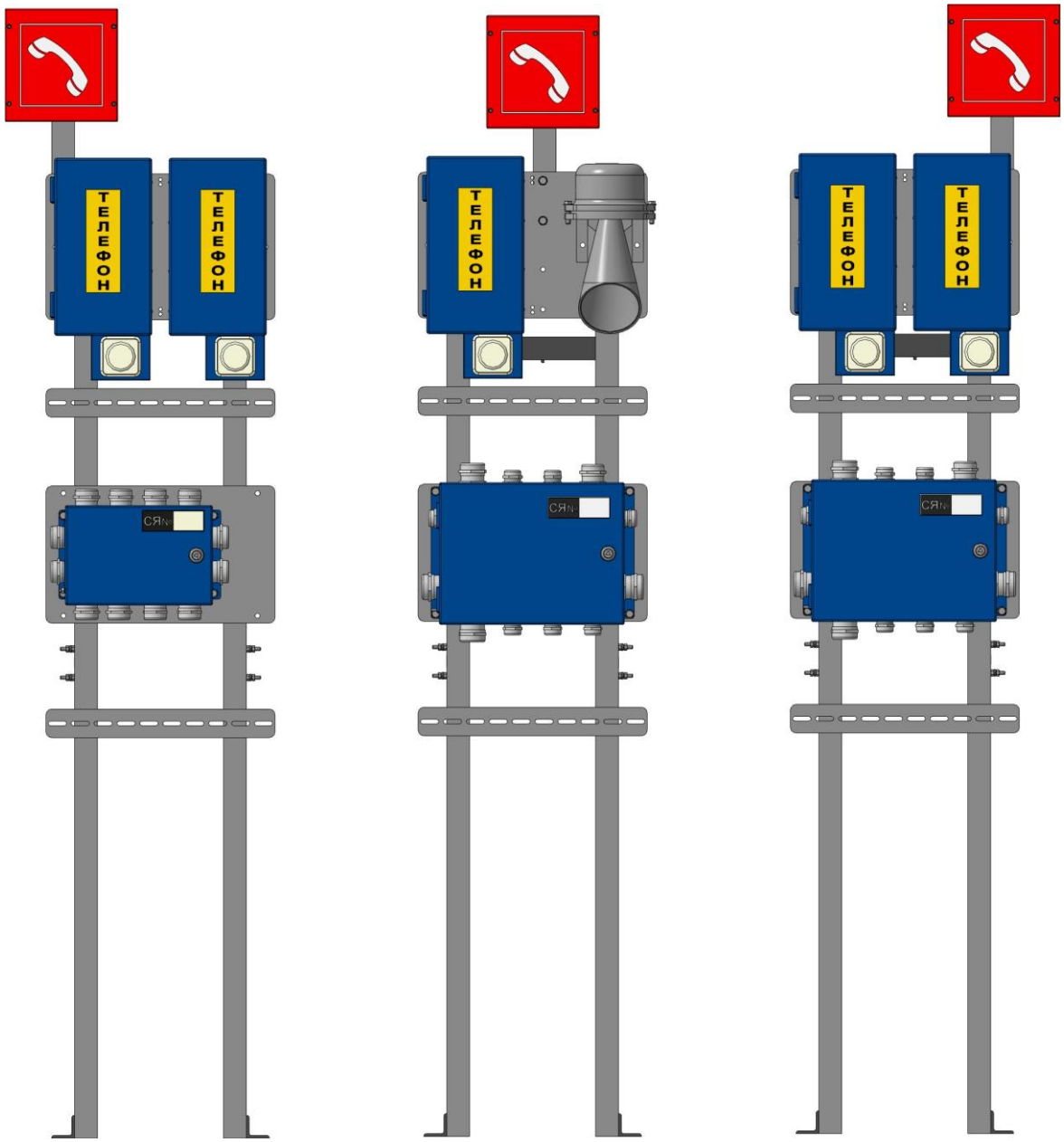

Стойка КС-1-1-Б

УСТАНАВЛИВАЕМОЕ ОБОРУДОВАНИЕ

- один или два аппарата телефонных: АТПС-02М, АТПС-05М всех модификаций, АТПС-06М, АТПС-07, АТПС-08Э, АТПС-11 или АТПС-12 производства НПО "Электронтехника";

- один ящик соединительный: СЯ14, СЯ28, СЯ36, СЯ46 или СЯ58 производства НПО "Электронтехника";

- вызывное устройство типа Ревун.

Материал стойки – сталь
Цвет полимерного покрытия – "Антик мелкое серебро"
Климатическое исполнение – У1
Масса, кг, не более – 21
Габаритные размеры, мм, не более – 400х2200х44

КОМПЛЕКТ ПОСТАВКИ	
Стойка КС-1-1-Б	1 шт.
Стойка КС-1-1-Б. Паспорт	1 экз.
Тара упаковочная	1 шт.
Пример записи в документации и при заказе	
Стойка КС-1-1-Б БРМТ.301421.013	

ОБЩИЙ ВИД, ГАБАРИТНЫЕ И УСТАНОВОЧНЫЕ РАЗМЕРЫ

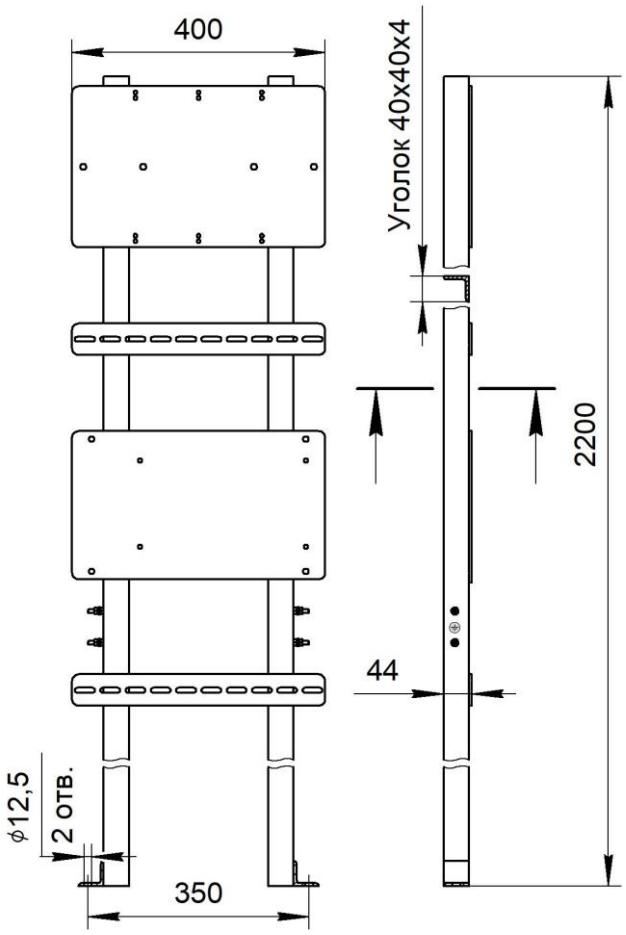

ПРИМЕРЫ РАЗМЕЩЕНИЯ ОБОРУДОВАНИЯ НА СТОЙКЕ КС-1-1-Б

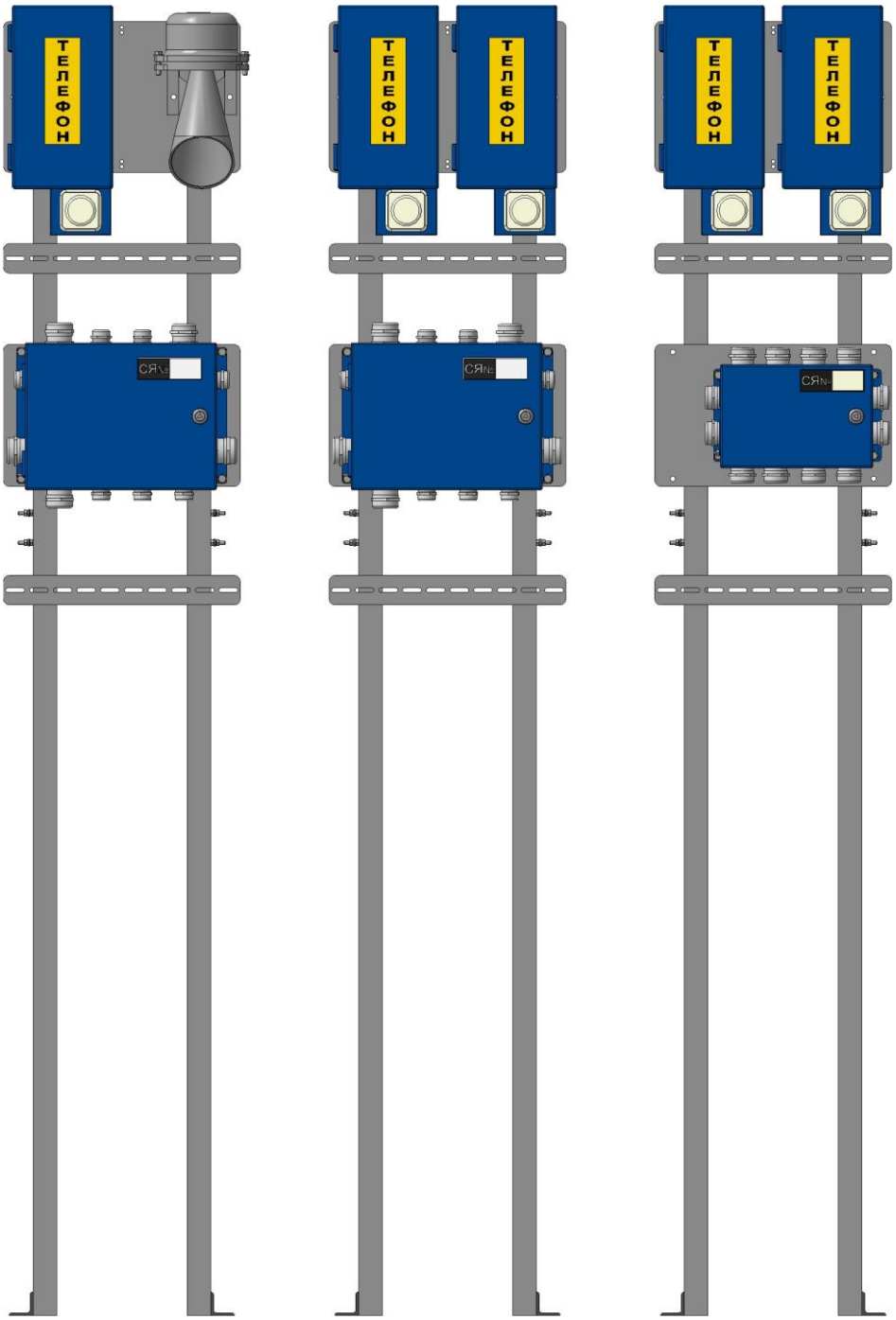

Стойка КС-1-2

УСТАНАВЛИВАЕМОЕ ОБОРУДОВАНИЕ

- один или два аппарата телефонных: АТПС-02М, АТПС-05М всех модификаций, АТПС-06М, АТПС-07, АТПС-08Э, АТПС-11 или АТПС-12 производства НПО "Электронтехника";
- один ящик соединительный: СЯ14, СЯ28, СЯ36, СЯ46 или СЯ58 производства НПО "Электронтехника";
- вызывное устройство типа Ревун;
- световой индикатор GARDA на кронштейне КС-1А.

Материал стойки – сталь	
Цвет полимерного покрытия – "Антик мелкое серебро"	
Климатическое исполнение – У1	
Масса, кг, не более:	
стойки – 18	кронштейна – 3
Габаритные размеры, мм, не более:	
стойки – 560x1530x44	кронштейна – 288x45x645

КОМПЛЕКТ ПОСТАВКИ	
Стойка КС-1-2	1 шт.
Кронштейн БРМТ.301318.100	1 шт.
Стойка КС-1-2. Паспорт	1 экз.
Тара упаковочная	1 шт.
Пример записи в документации и при заказе	
Стойка КС-1-2 БРМТ.301421.002	

ОБЩИЙ ВИД, ГАБАРИТНЫЕ И УСТАНОВОЧНЫЕ РАЗМЕРЫ

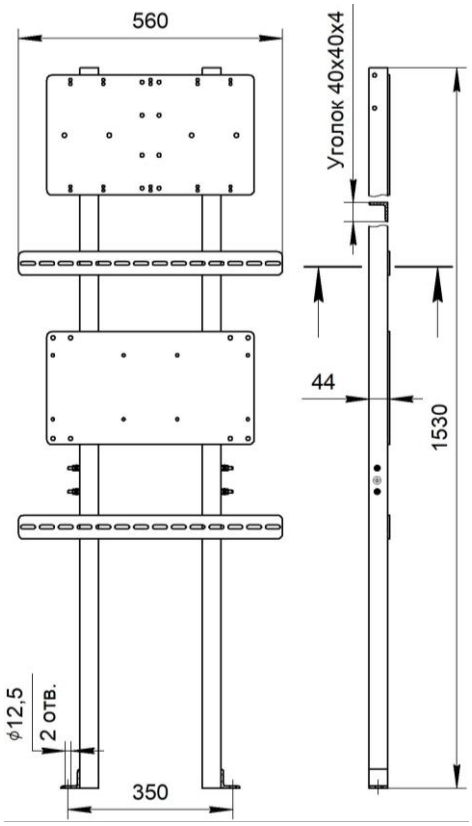

Стойки КС-1-2

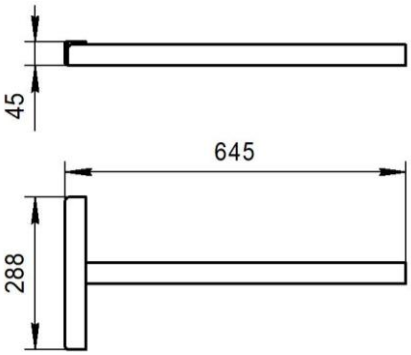

Кронштейна БРМТ.301318.100

ПРИМЕРЫ РАЗМЕЩЕНИЯ ОБОРУДОВАНИЯ НА СТОЙКЕ КС-1-2

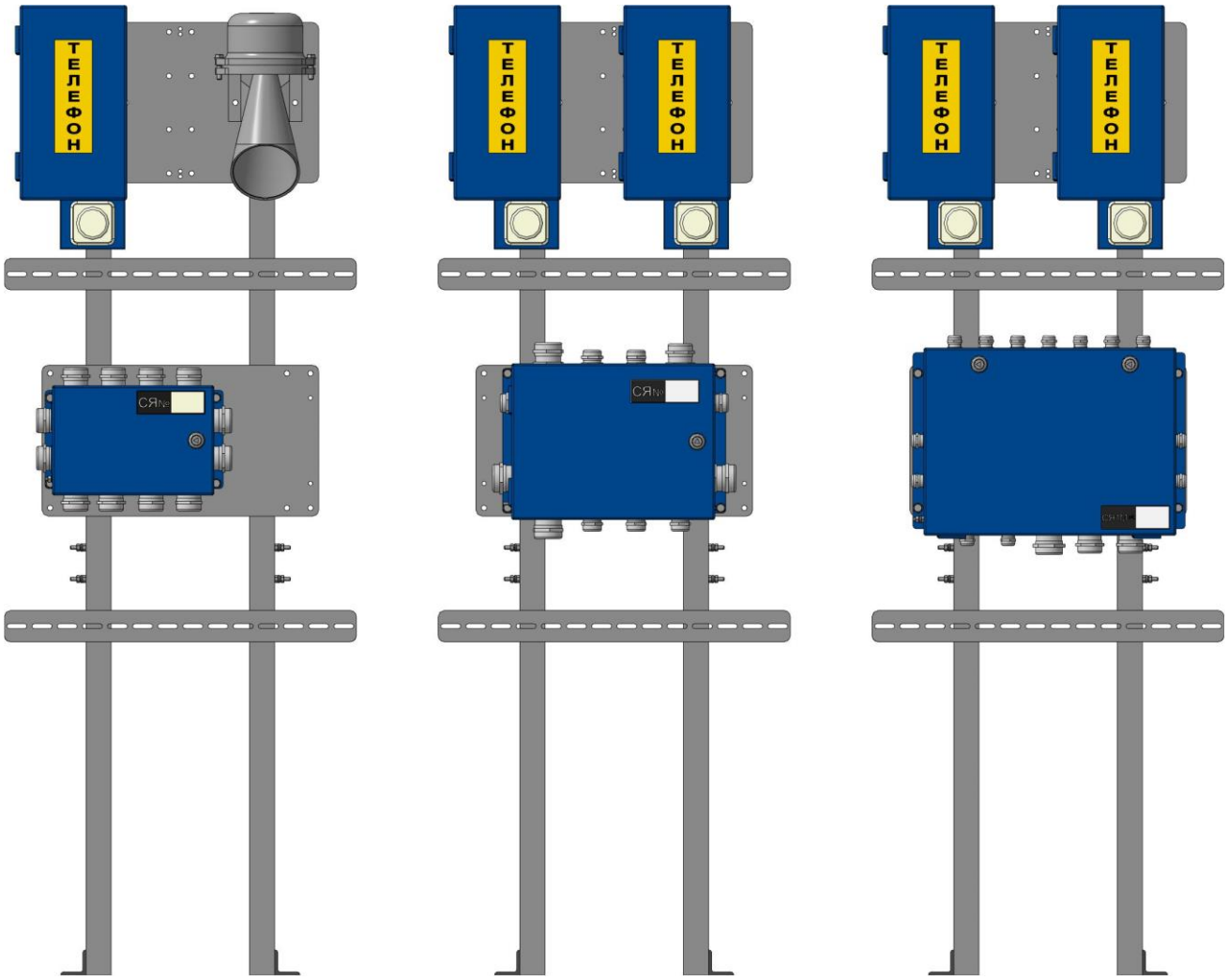

Стойка КС-1-2-А

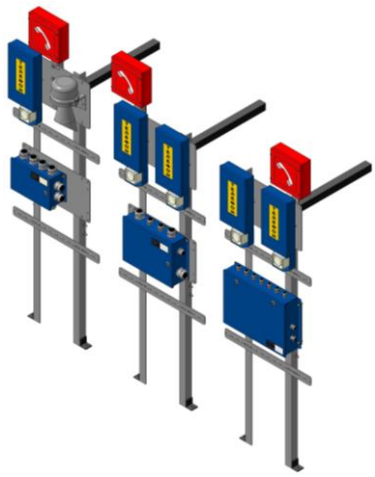

УСТАНАВЛИВАЕМОЕ ОБОРУДОВАНИЕ

- один или два аппарата телефонных: АТПС-02М, АТПС-05М всех модификаций, АТПС-06М, АТПС-07, АТПС-08Э, АТПС-11 или АТПС-12 производства НПО "Электронтехника";
- один ящик соединительный: СЯ14, СЯ28, СЯ36, СЯ46 или СЯ58 производства НПО "Электронтехника";
- вызывное устройство типа Ревун;
- световой индикатор GARDA на кронштейне КС-1А.

Материал стойки – сталь		
Цвет полимерного покрытия – "Антик мелкое серебро"		
Климатическое исполнение – У1		
Масса, кг, не более:		
стойки – 18	кронштейна – 3	кронштейна КС-1А – 1
Габаритные размеры, мм, не более		
стойки	кронштейна	кронштейна КС-1А
560x1530x44	288x45x645	300x40x40

КОМПЛЕКТ ПОСТАВКИ	
Стойка КС-1-2-А	1 шт.
Кронштейн БРМТ.301318.100	1 шт.
Кронштейн КС-1А БРМТ.301318.053	1 шт.
Стойка КС-1-2-А. Паспорт	1 экз.
Тара упаковочная	1 шт.
Пример записи в документации и при заказе	
Стойка КС-1-2-А БРМТ.301421.032	

ОБЩИЙ ВИД, ГАБАРИТНЫЕ И УСТАНОВОЧНЫЕ РАЗМЕРЫ

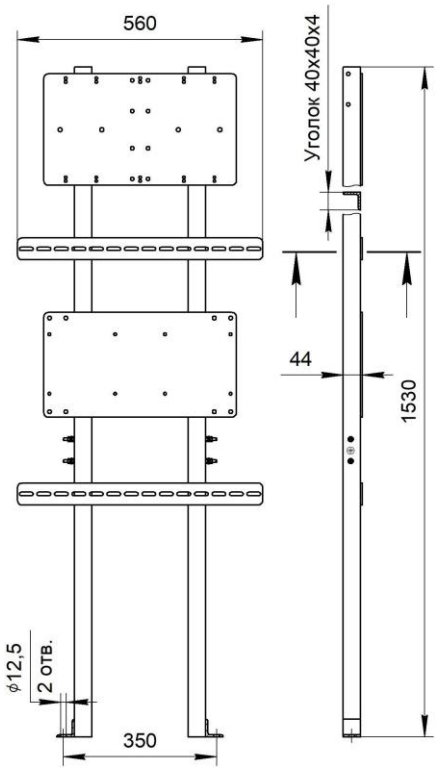

Стойки КС-1-2-А

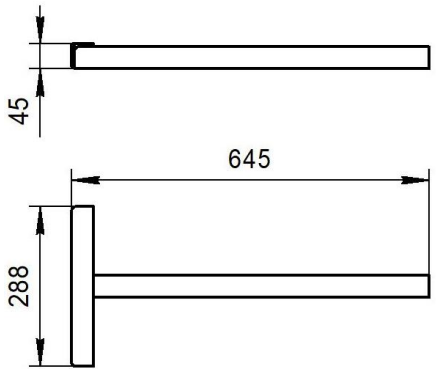

Кронштейна БРМТ.301318.100

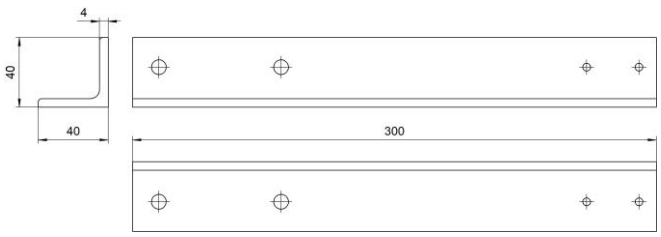

Кронштейна КС-1А БРМТ.301318.053

ПРИМЕРЫ РАЗМЕЩЕНИЯ ОБОРУДОВАНИЯ НА СТОЙКЕ КС-1-2-А

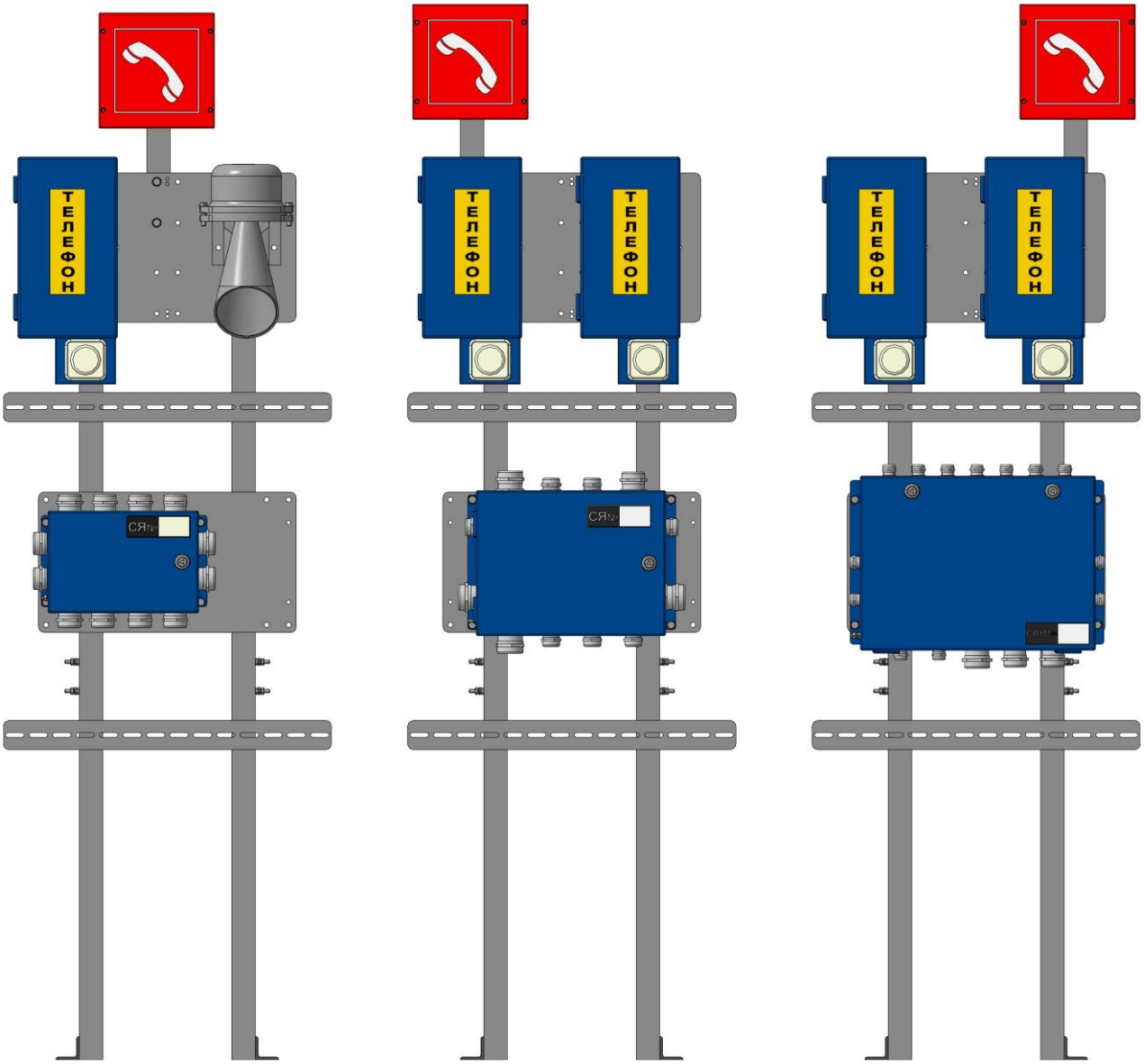

Стойка КС-1-2-Б

УСТАНАВЛИВАЕМОЕ ОБОРУДОВАНИЕ

- один или два аппарата телефонных: АТПС-02М, АТПС-05М всех модификаций, АТПС-06М, АТПС-07, АТПС-08Э, АТПС-11 или АТПС-12 производства НПО "Электронтехника";

- один ящик соединительный: СЯ14, СЯ28, СЯ36, СЯ46 или СЯ58 производства НПО "Электронтехника";

- вызывное устройство типа Ревун.

Материал стойки – сталь.
Цвет полимерного покрытия – "Антик мелкое серебро".
Климатическое исполнение – У1
Масса не более – 21 кг
Габаритные размеры не более – 560x2030x44 мм

КОМПЛЕКТ ПОСТАВКИ	
Стойка КС-1-2-Б	1 шт.
Стойка КС-1-2-Б. Паспорт	1 экз.
Тара упаковочная	1 шт.
Пример записи в документации и при заказе	
Стойка КС-1-2-Б БРМТ.301421.014	

ОБЩИЙ ВИД, ГАБАРИТНЫЕ И УСТАНОВОЧНЫЕ РАЗМЕРЫ

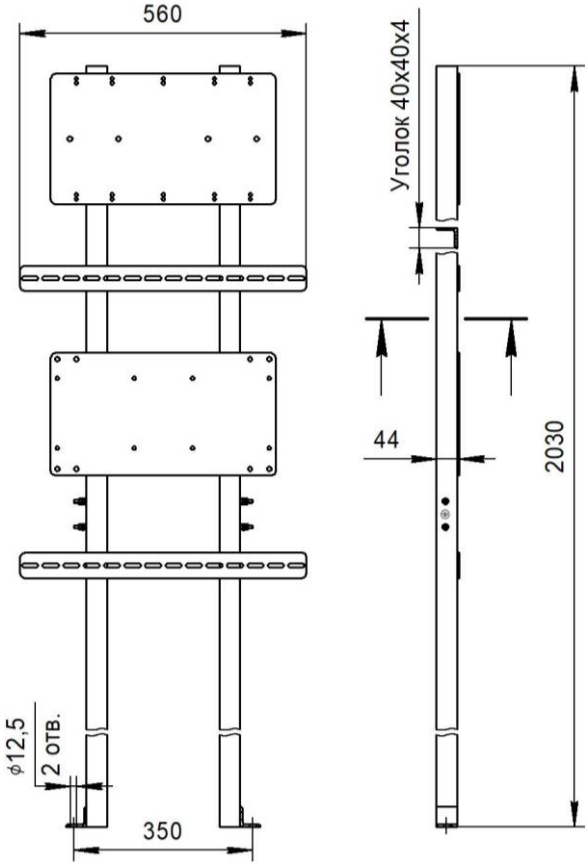

ПРИМЕРЫ РАЗМЕЩЕНИЯ ОБОРУДОВАНИЯ НА СТОЙКЕ КС-1-2-Б

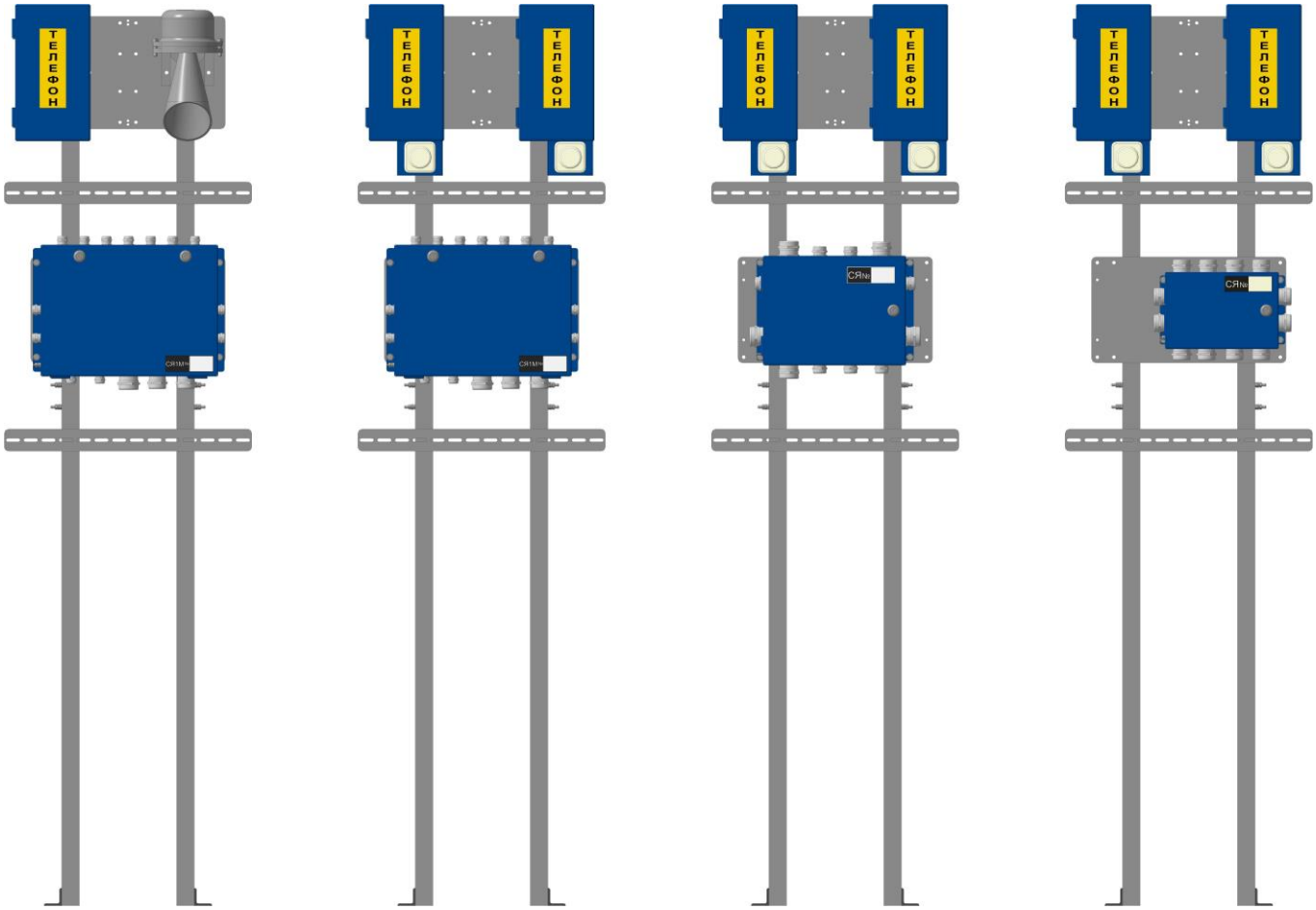

Стойка КС-1-2-Бокс

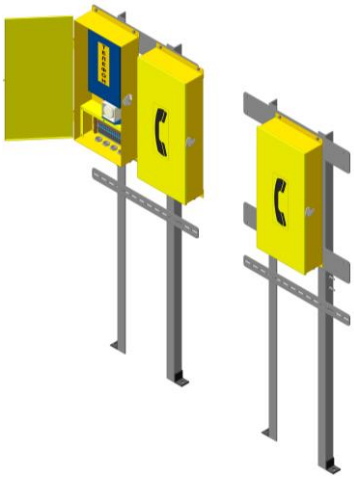

УСТАНАВЛИВАЕМОЕ ОБОРУДОВАНИЕ

- один или два бокса БМ-55-25-10 производства НПО "Электронтехника" на открытых участках линий метрополитена.

Материал стойки – сталь
Цвет полимерного покрытия – "Антик мелкое серебро"
Климатическое исполнение – У1
Масса не более – 14 кг
Габаритные размеры не более – 560x1530x44 мм

КОМПЛЕКТ ПОСТАВКИ	
Стойка КС-1-2-Бокс	1 шт.
Стойка КС-1-2-Бокс. Паспорт	1 экз.
Тара упаковочная	1 шт.
Пример записи в документации и при заказе	
Стойка КС-1-2-Бокс БРМТ.301421.020	

ОБЩИЙ ВИД, ГАБАРИТНЫЕ И УСТАНОВОЧНЫЕ РАЗМЕРЫ

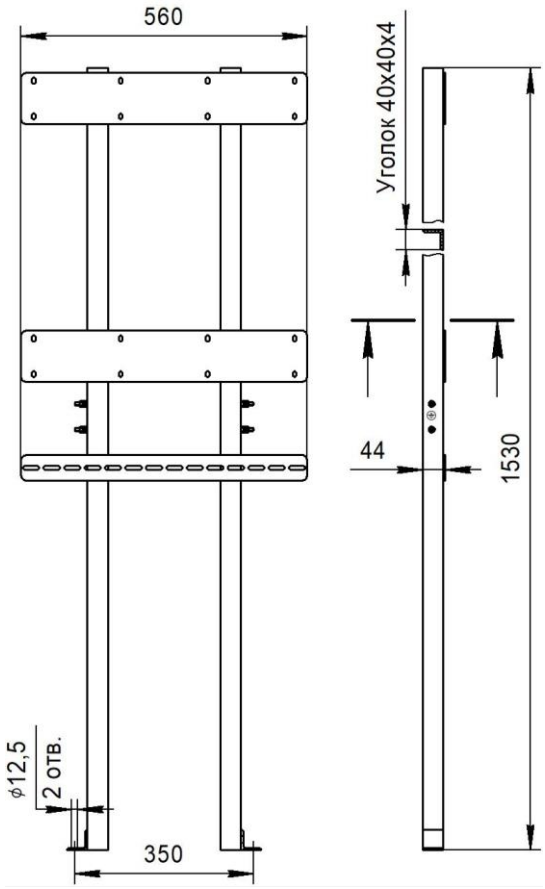

ПРИМЕРЫ РАЗМЕЩЕНИЯ ОБОРУДОВАНИЯ НА СТОЙКЕ КС-1-2-Бокс

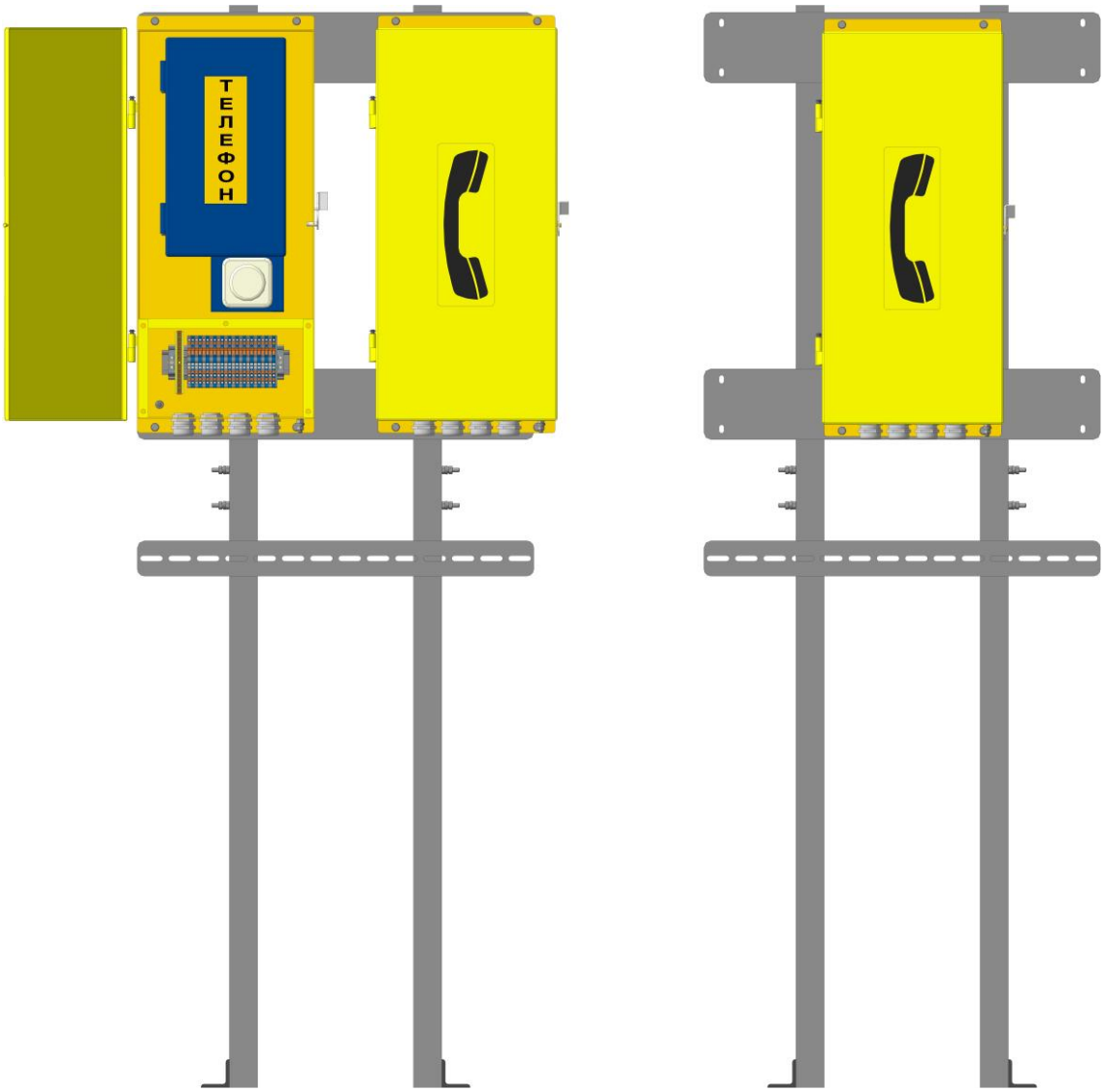

Стойка КС-1-2-Бокс-Б

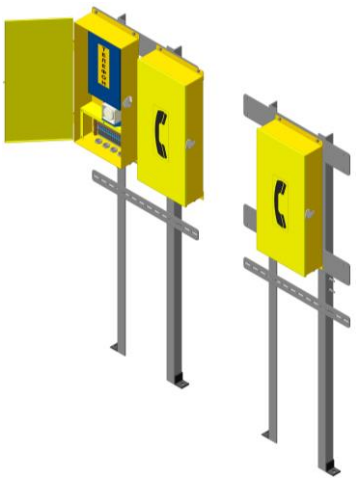

УСТАНАВЛИВАЕМОЕ ОБОРУДОВАНИЕ
- один или два бокса БМ-55-25-10 производства НПО "Электронтехника" на открытых участках линий метрополитена.

Материал стойки – сталь	
Цвет полимерного покрытия – "Антик мелкое серебро"	
Климатическое исполнение – У1	
Масса не более – 17 кг	
Габаритные размеры не более – 560x2030x44 мм	

КОМПЛЕКТ ПОСТАВКИ	
Стойка КС-1-2-Бокс-Б	1 шт.
Стойка КС-1-2-Бокс-Б. Паспорт	1 экз.
Тара упаковочная	1 шт.
Пример записи в документации и при заказе	
Стойка КС-1-2-Бокс-Б БРМТ.301421.030	

ОБЩИЙ ВИД, ГАБАРИТНЫЕ И УСТАНОВОЧНЫЕ РАЗМЕРЫ

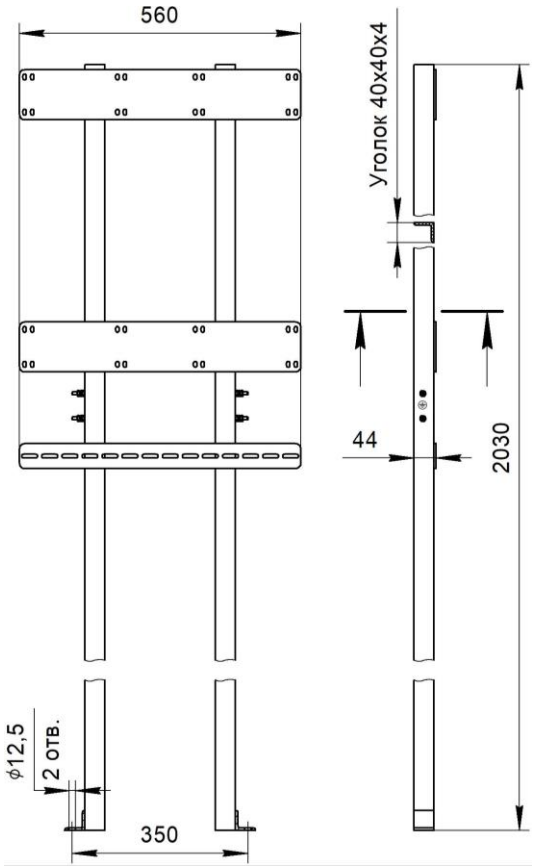

ПРИМЕРЫ РАЗМЕЩЕНИЯ ОБОРУДОВАНИЯ НА СТОЙКЕ КС-1-2-Бокс-Б

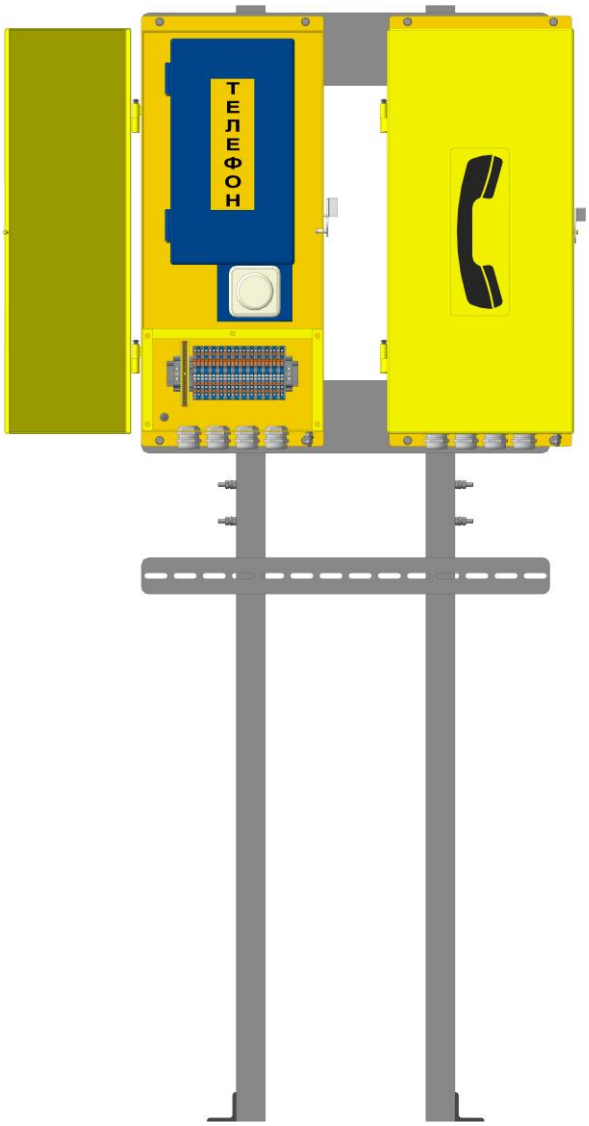

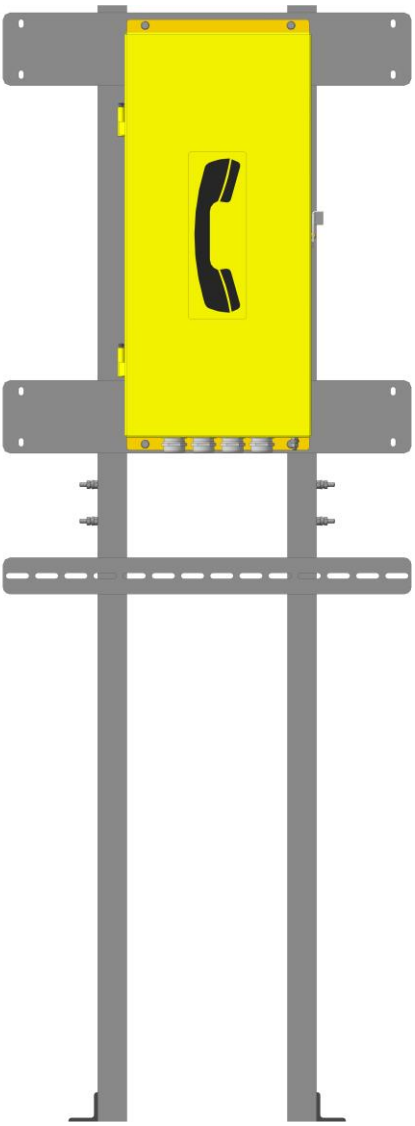

Стойка КС-1-2-Бокс-СЯ

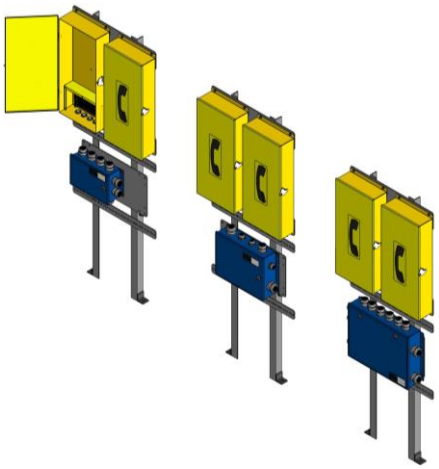

УСТАНАВЛИВАЕМОЕ ОБОРУДОВАНИЕ
- один или два бокса БМ-55-25-10 производства НПО "Электронтехника" на открытых участках линий метрополитена;
- один ящик соединительный: СЯ14, СЯ28, СЯ36, СЯ46 или СЯ58 производства НПО "Электронтехника".

Материал стойки – сталь
Цвет полимерного покрытия – "Антик мелкое серебро"
Климатическое исполнение – У1
Масса не более – 18 кг
Габаритные размеры не более – 560x1530x44 мм

КОМПЛЕКТ ПОСТАВКИ	
Стойка КС-1-2-Бокс-СЯ	1 шт.
Стойка КС-1-2-Бокс-СЯ. Паспорт	1 экз.
Тара упаковочная	1 шт.
Пример записи в документации и при заказе	
Стойка КС-1-2-Бокс-СЯ БРМТ.301421.025	

ОБЩИЙ ВИД, ГАБАРИТНЫЕ И УСТАНОВОЧНЫЕ РАЗМЕРЫ

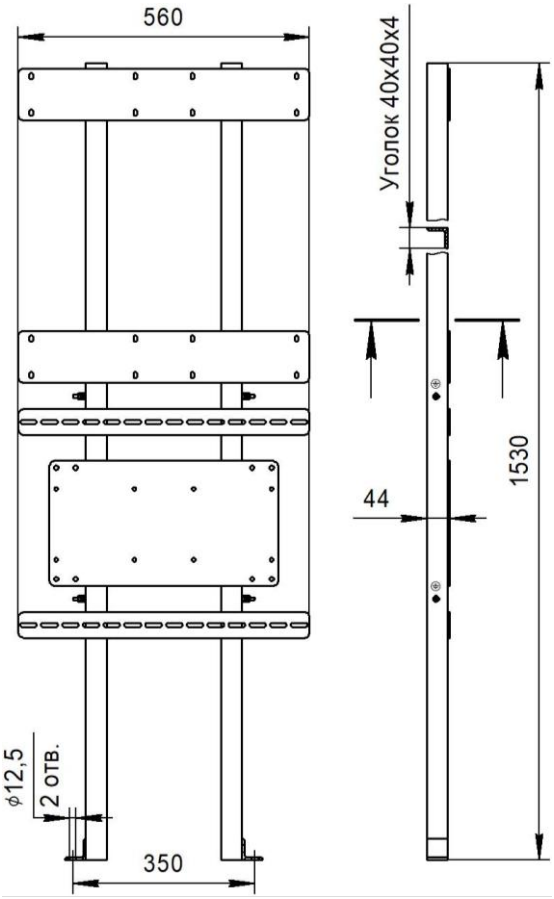

ПРИМЕРЫ РАЗМЕЩЕНИЯ ОБОРУДОВАНИЯ НА СТОЙКЕ КС-1-2-Бокс-СЯ

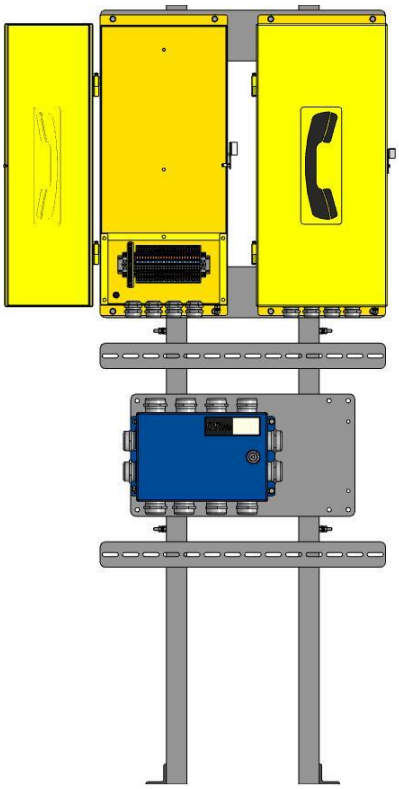

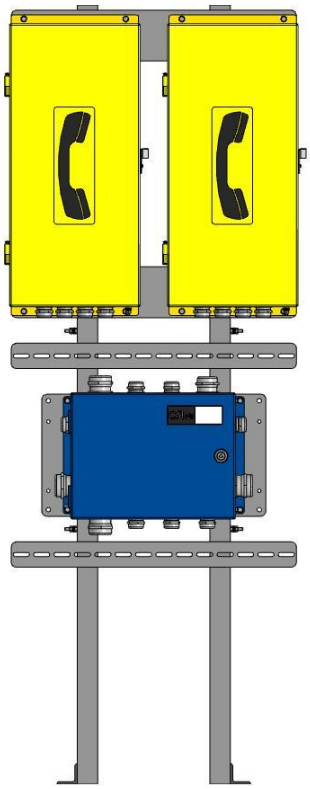

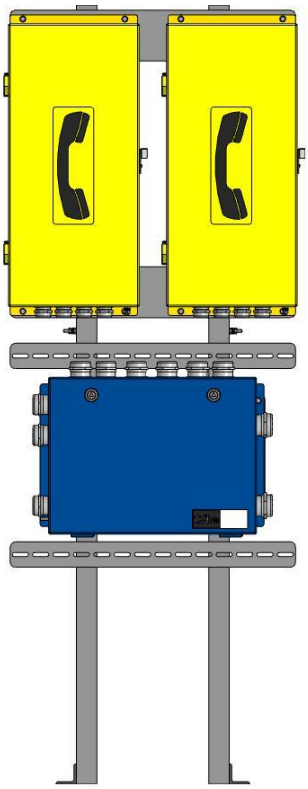

Стойка КС-1-2-Бокс-СЯ-Б

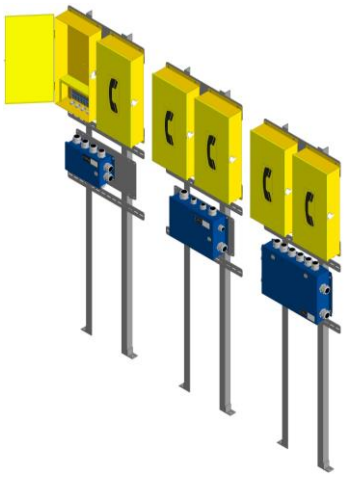

УСТАНАВЛИВАЕМОЕ ОБОРУДОВАНИЕ

- один или два бокса БМ-55-25-10 производства НПО "Электронтехника" на открытых участках линий метрополитена;
- один ящик соединительный: СЯ14, СЯ28, СЯ36, СЯ46 или СЯ58 производства НПО "Электронтехника".

Материал стойки – сталь
Цвет полимерного покрытия – "Антик мелкое серебро"
Климатическое исполнение – У1
Масса не более – 21 кг
Габаритные размеры не более – 560x2030x44 мм

КОМПЛЕКТ ПОСТАВКИ	
Стойка КС-1-2-Бокс-СЯ-Б	1 шт.
Стойка КС-1-2-Бокс-СЯ-Б. Паспорт	1 экз.
Тара упаковочная	1 шт.
Пример записи в документации и при заказе	
Стойка КС-1-2-Бокс-СЯ-Б БРМТ.301421.029	

ОБЩИЙ ВИД, ГАБАРИТНЫЕ И УСТАНОВОЧНЫЕ РАЗМЕРЫ

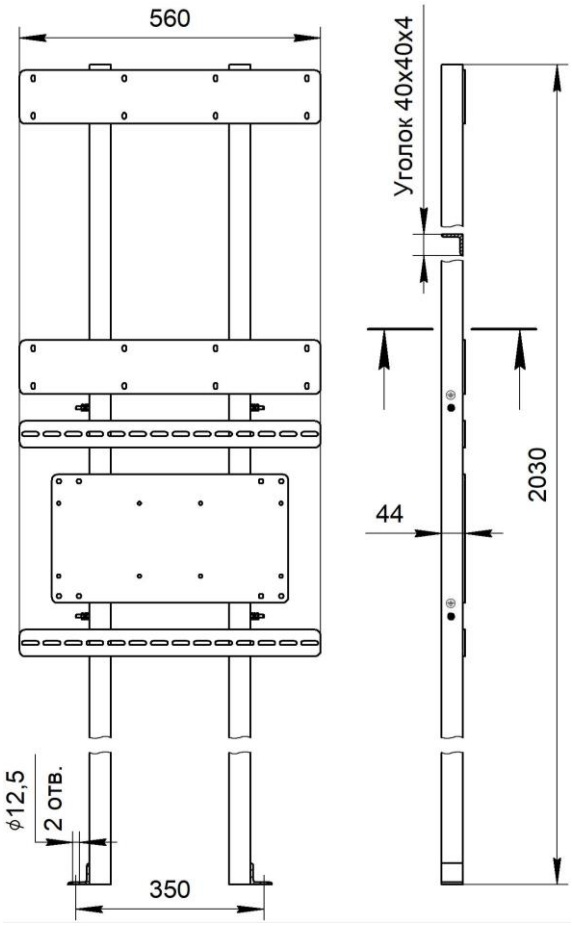

ПРИМЕРЫ РАЗМЕЩЕНИЯ ОБОРУДОВАНИЯ НА СТОЙКЕ КС-1-2-Бокс-СЯ-Б

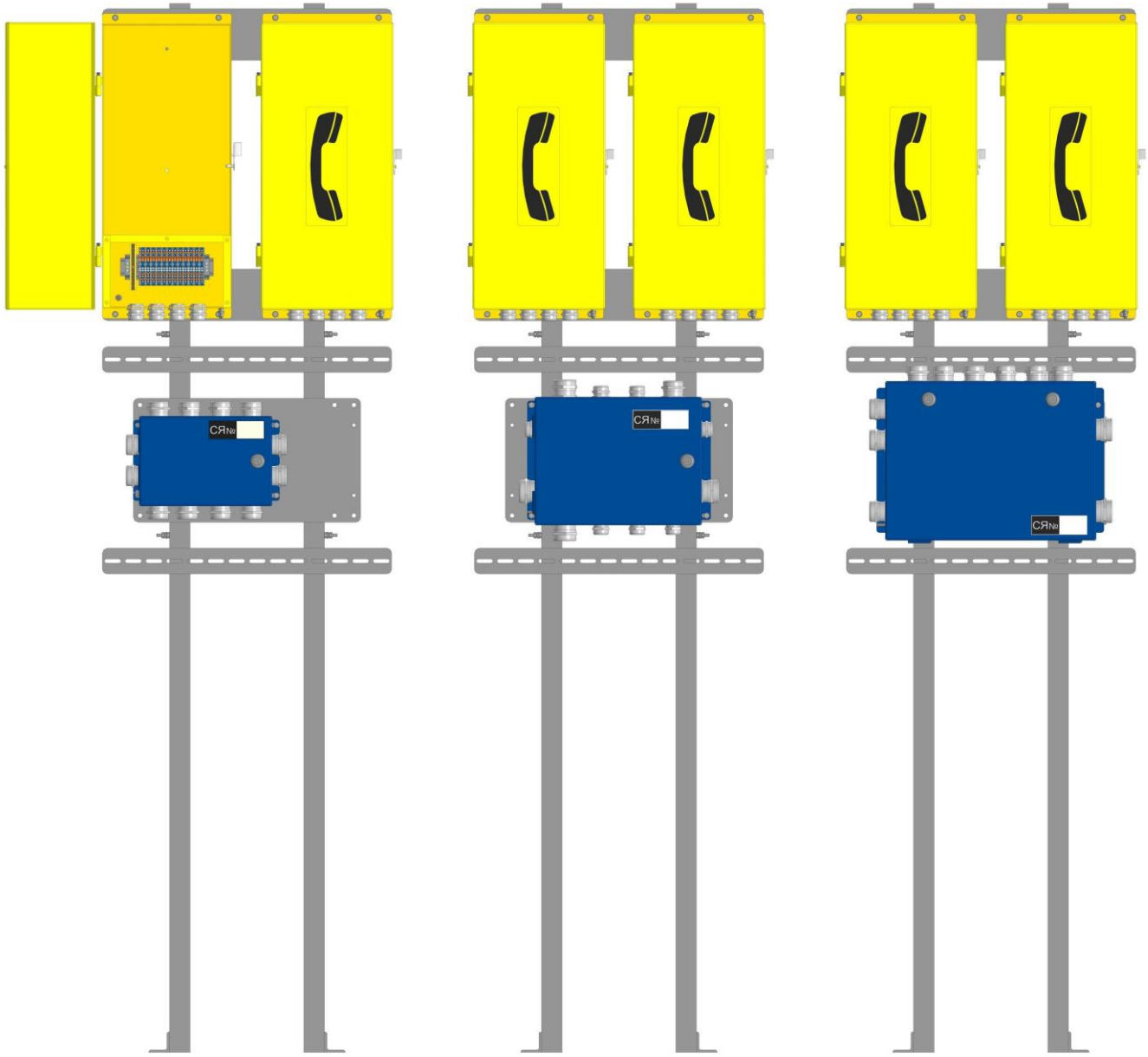

Стойка КС-1-2-Н

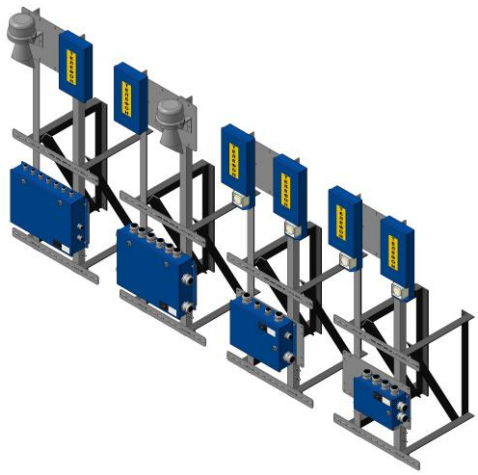

УСТАНАВЛИВАЕМОЕ ОБОРУДОВАНИЕ

- один или два аппарата телефонных: АТПС-02М, АТПС-05М всех модификаций, АТПС-06М, АТПС-07, АТПС-08Э, АТПС-11 или АТПС-12 производства НПО "Электронтехника";

- один ящик соединительный: СЯ14, СЯ28, СЯ36, СЯ46 или СЯ58 производства НПО "Электронтехника";

- вызывное устройство типа Ревун.

Материал стойки – сталь		
Цвет полимерного покрытия – "Антик мелкое серебро"		
Климатическое исполнение – У1		
Масса, кг, не более:		
стойки	кронштейна левого	кронштейна правого
16,5	6,5	6,5
Габаритные размеры, мм, не более:		
стойки	кронштейна левого	кронштейна правого
560x1340x44	446x600x80	446x600x80

КОМПЛЕКТ ПОСТАВКИ	
Стойка КС-1-2-Н	1 шт.
Кронштейн БРМТ.301318.108 левый	1 шт.
Кронштейн БРМТ.301318.108-01 правый	1 шт.
Болт М12х40	4 шт.
Гайка М12	8 шт.
Шайба С.12	8 шт.
Стойка КС-1-2-Н. Паспорт	1 экз.
Тара упаковочная	1 шт.
Пример записи в документации и при заказе	
Стойка КС-1-2-Н БРМТ.301421.021	

ОБЩИЙ ВИД, ГАБАРИТНЫЕ И УСТАНОВОЧНЫЕ РАЗМЕРЫ

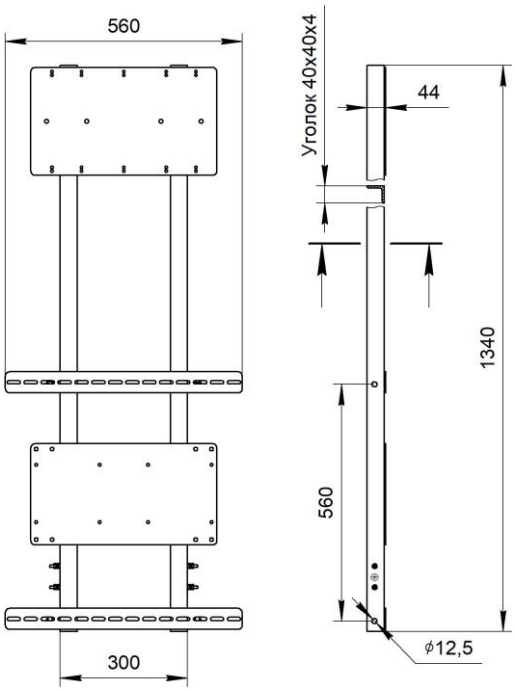

Стойки КС-1-2-Н

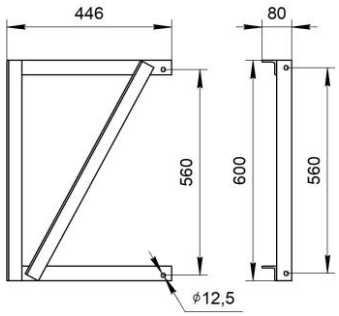

Кронштейна БРМТ.301318.108 левый

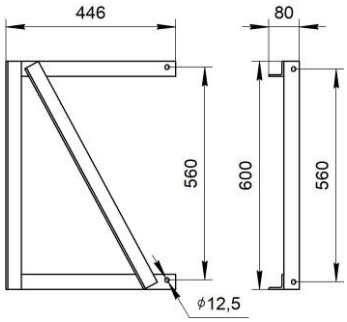

Кронштейна БРМТ.301318.108-01 правый

ПРИМЕРЫ РАЗМЕЩЕНИЯ ОБОРУДОВАНИЯ НА СТОЙКЕ КС-1-2-Н

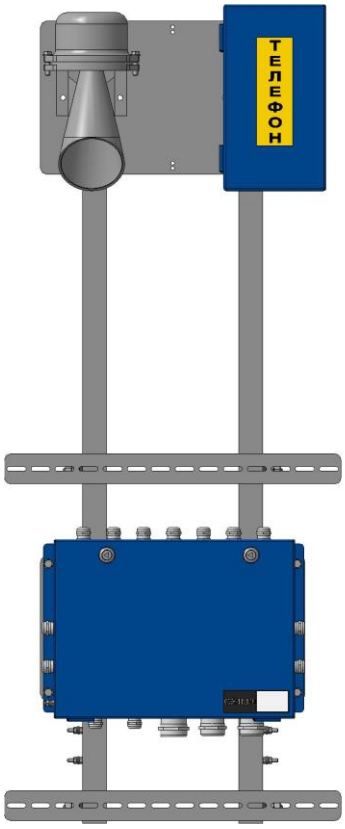

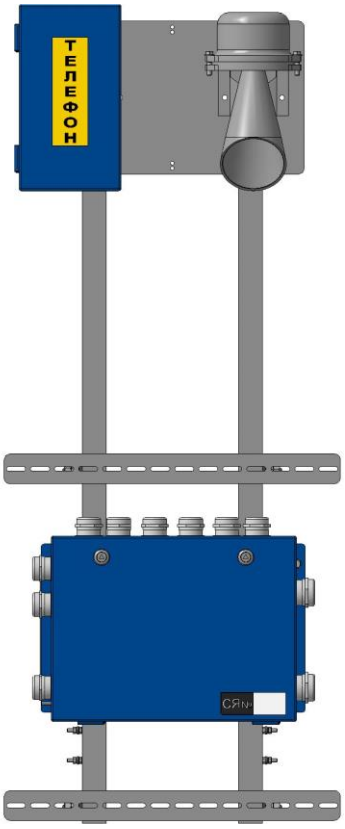

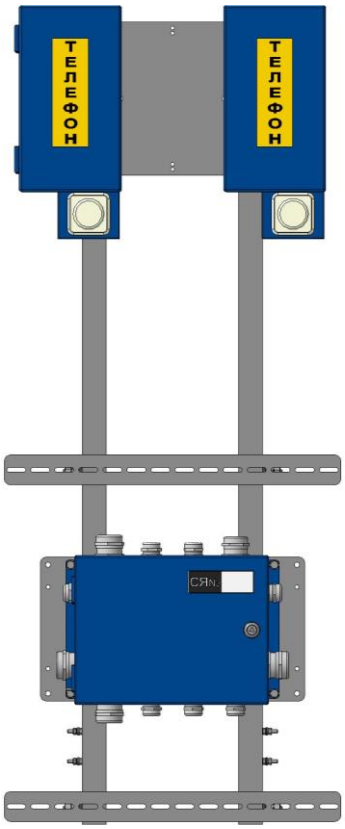

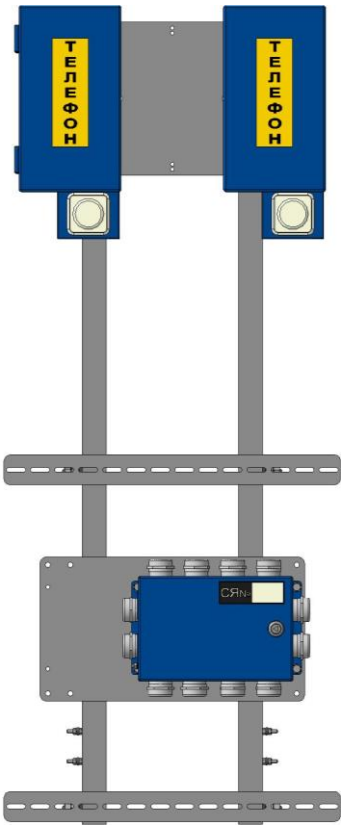

Стойка КС-1-2-Т

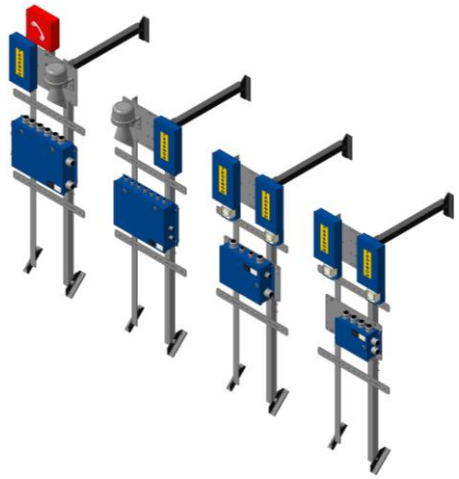

УСТАНАВЛИВАЕМОЕ ОБОРУДОВАНИЕ

- один или два аппарата телефонных: АТПС-02М, АТПС-05М всех модификаций, АТПС-06М, АТПС-07, АТПС-08Э, АТПС-11 или АТПС-12 производства НПО "Электронтехника";

- один ящик соединительный: СЯ14, СЯ28, СЯ36, СЯ46 или СЯ58 производства НПО "Электронтехника";

- вызывное устройство типа Ревун.

Материал стойки – сталь		
Цвет полимерного покрытия – "Антик мелкое серебро"		
Климатическое исполнение – У1		
Масса, кг, не более:		
стойки – 18	опоры КС-1 – 0,5	кронштейна – 3
Габаритные размеры, мм, не более		
стойки	опоры КС-1	кронштейна
560x1530x44	160x40x40	288x45x705
Пример записи в документации и при заказе		
Стойка КС-1-2-Т БРМТ.301421.026		

КОМПЛЕКТ ПОСТАВКИ	
Стойка КС-1-2-Т	1 шт.
Кронштейн БРМТ.301318.158	1 шт.
Опора КС-1	3 шт.
Болт М16x50	3 шт.
Гайка М16	6 шт.
Шайба С.16	6 шт.
Стойка КС-1-2-Т. Паспорт	1 экз.
Тара упаковочная	1 шт.

ОБЩИЙ ВИД, ГАБАРИТНЫЕ И УСТАНОВОЧНЫЕ РАЗМЕРЫ

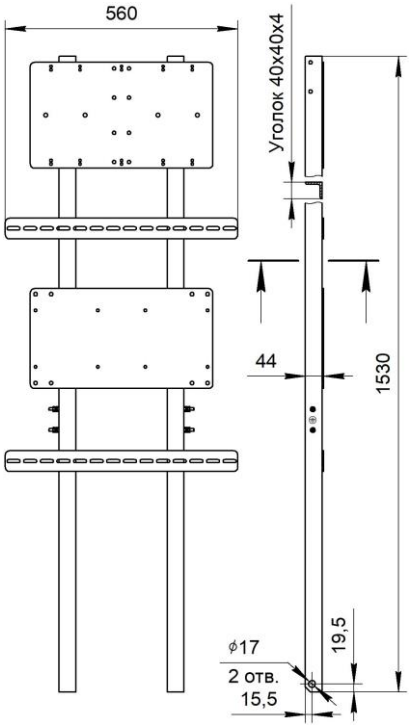

Стойки КС-1-2-Т

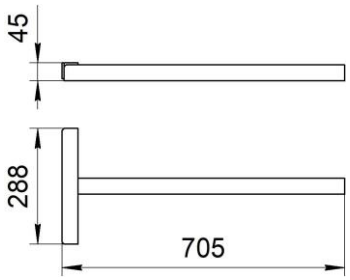

Кронштейна БРМТ.301318.158

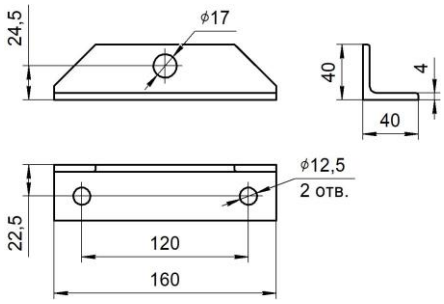

Опоры КС-1

ПРИМЕРЫ РАЗМЕЩЕНИЯ ОБОРУДОВАНИЯ НА СТОЙКЕ КС-1-2-Т

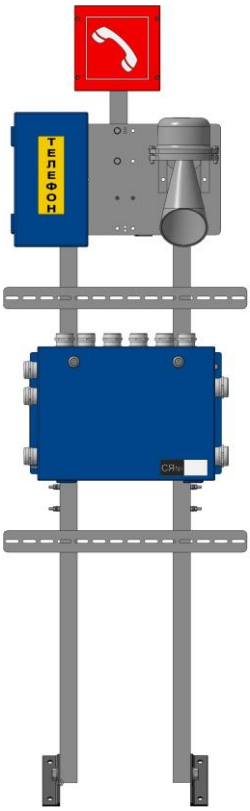

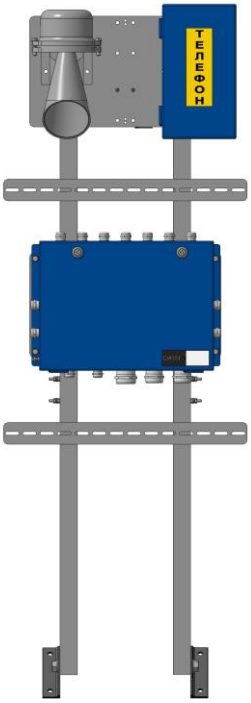

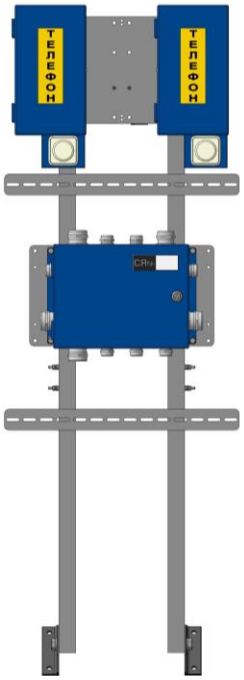

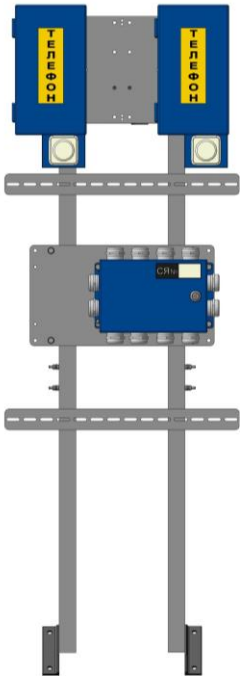

Стойка КС-1-3

УСТАНАВЛИВАЕМОЕ ОБОРУДОВАНИЕ

- один, два или три аппарата телефонных: АТПС-02М, АТПС-05М всех модификаций, АТПС-06М, АТПС-07, АТПС-08Э, АТПС-11 или АТПС-12 производства НПО "Электронтехника";
- один ящик соединительный: СЯ14, СЯ28, СЯ36, СЯ46 или СЯ58 производства НПО "Электронтехника";
- вызывное устройство типа Ревун;
- световой индикатор GARDA на кронштейне КС-1А.

Материал стойки – сталь	
Цвет полимерного покрытия – "Антик мелкое серебро"	
Климатическое исполнение – У1	
Масса, кг, не более:	
стойки – 22	кронштейна – 4
Габаритные размеры, мм, не более:	
стойки – 720x1530x44	кронштейна – 486x45x645

КОМПЛЕКТ ПОСТАВКИ	
Стойка КС-1-3	1 шт.
Кронштейн БРМТ.301318.099	1 шт.
Стойка КС-1-3. Паспорт	1 экз.
Тара упаковочная	1 шт.
Пример записи в документации и при заказе	
Стойка КС-1-3 БРМТ.301421.003	

ОБЩИЙ ВИД, ГАБАРИТНЫЕ И УСТАНОВОЧНЫЕ РАЗМЕРЫ

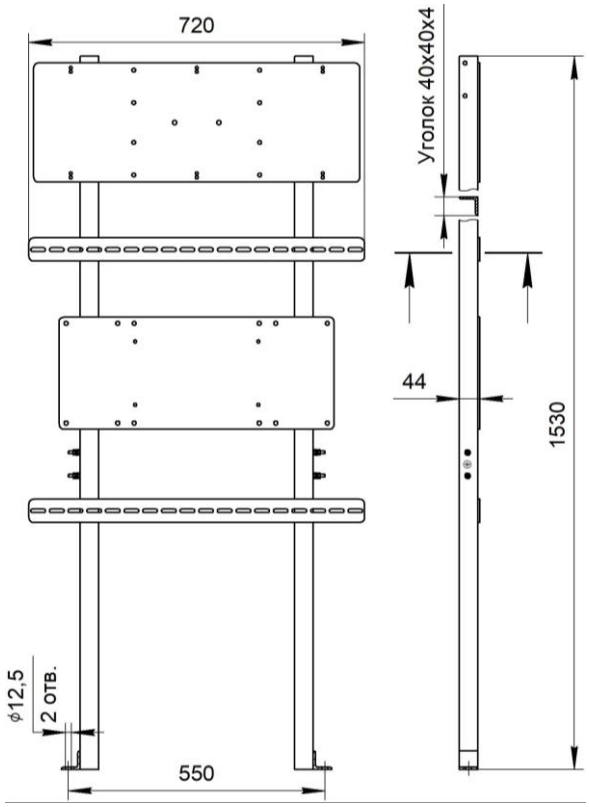

Стойки КС-1-3

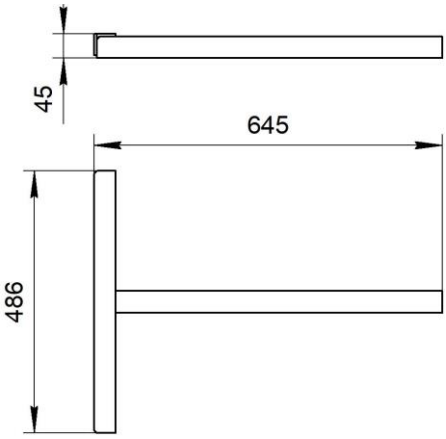

Кронштейна БРМТ.301318.099

ПРИМЕРЫ РАЗМЕЩЕНИЯ ОБОРУДОВАНИЯ НА СТОЙКЕ КС-1-3

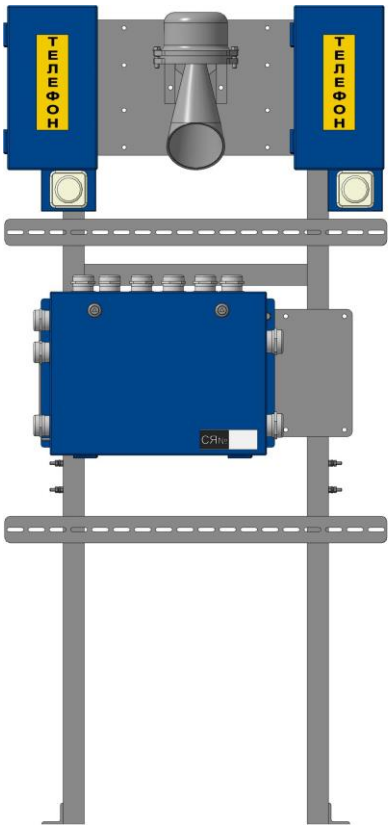

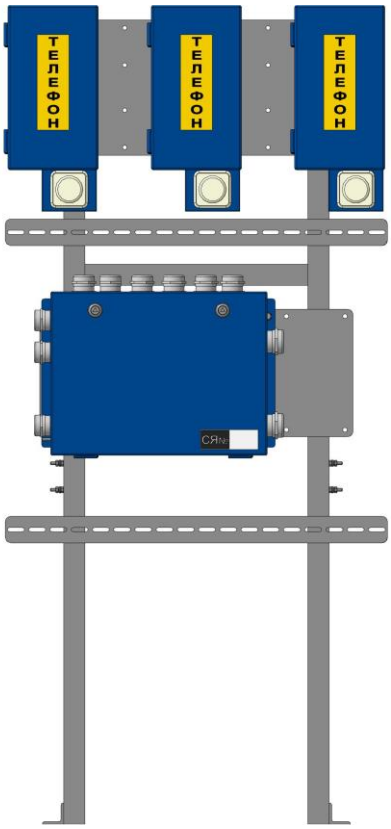

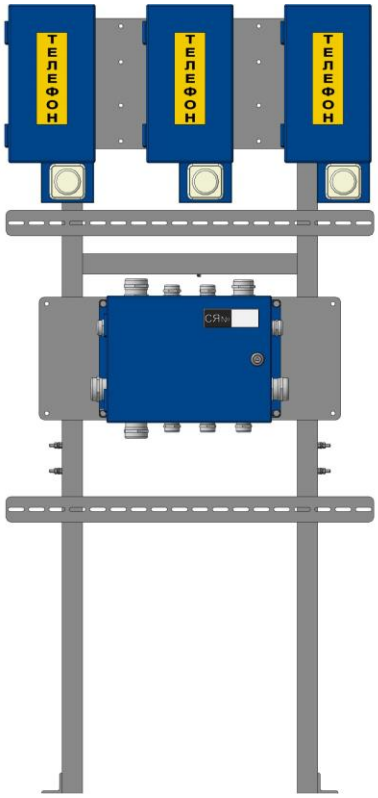

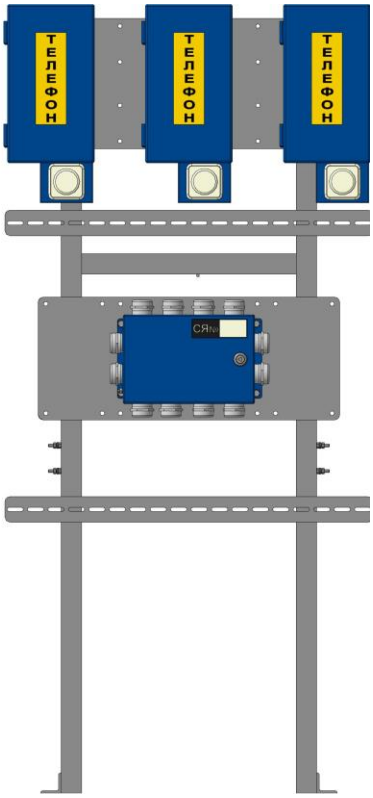

Стойка КС-1-3-А

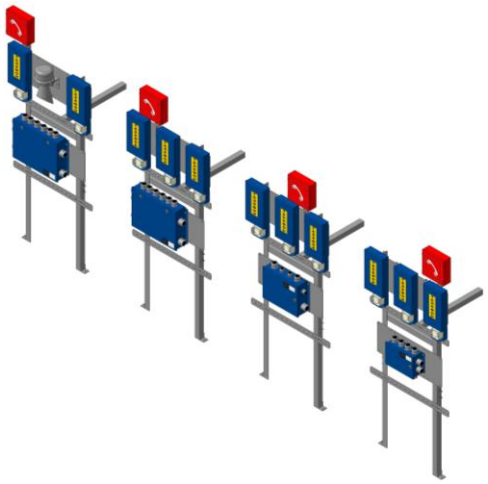

УСТАНАВЛИВАЕМОЕ ОБОРУДОВАНИЕ

- один, два или три аппарата телефонных: АТПС-02М, АТПС-05М всех модификаций, АТПС-06М, АТПС-07, АТПС-08Э, АТПС-11 или АТПС-12 производства НПО "Электронтехника";
- один ящик соединительный: СЯ14, СЯ28, СЯ36, СЯ46 или СЯ58 производства НПО "Электронтехника";
- вызывное устройство типа Ревун;
- световой индикатор GARDA на кронштейне КС-1А.

Материал стойки – сталь		
Цвет полимерного покрытия – "Антик мелкое серебро"		
Климатическое исполнение – У1		
Масса,кг, не более:		
стойки – 22	кронштейна – 4	кронштейна КС-1А – 1
Габаритные, мм, размеры не более:		
стойки	кронштейна	кронштейна КС-1А
720x1530x44	486x45x645	300x40x40

КОМПЛЕКТ ПОСТАВКИ	
Стойка КС-1-3-А	1 шт.
Кронштейн БРМТ.301318.099	1 шт.
Кронштейн КС-1А	1 шт.
Стойка КС-1-3-А. Паспорт	1 экз.
Тара упаковочная	1 шт.
Пример записи в документации и при заказе	
Стойка КС-1-3-А БРМТ.301421.033	

ОБЩИЙ ВИД, ГАБАРИТНЫЕ И УСТАНОВОЧНЫЕ РАЗМЕРЫ

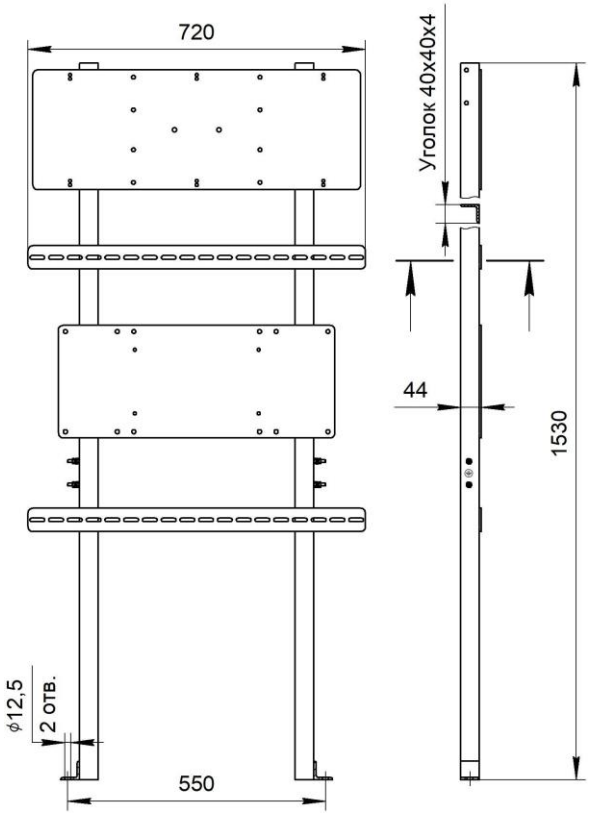

Стойки КС-1-3-А

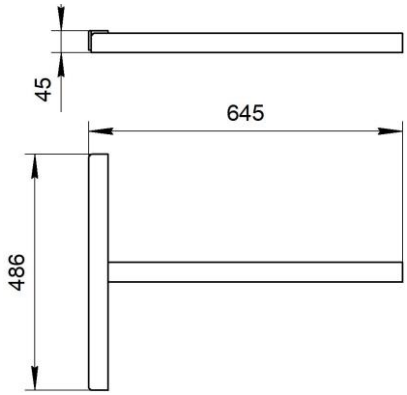

Кронштейна БРМТ.301318.099

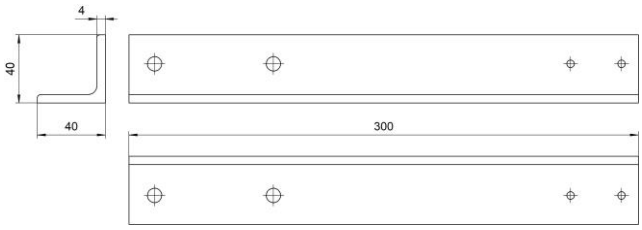

Кронштейна КС-1А

ПРИМЕРЫ РАЗМЕЩЕНИЯ ОБОРУДОВАНИЯ НА СТОЙКЕ КС-1-3-А

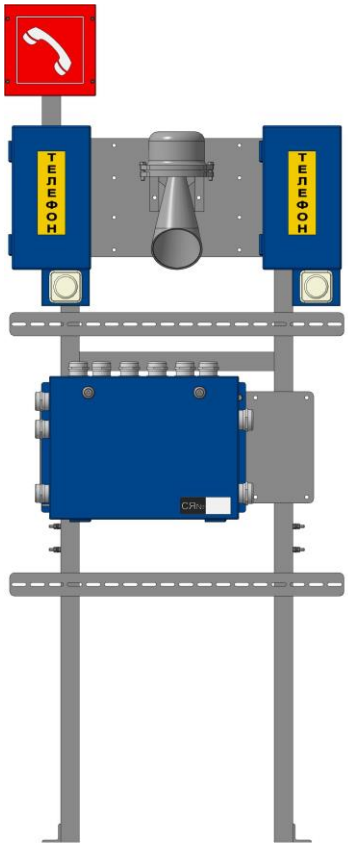

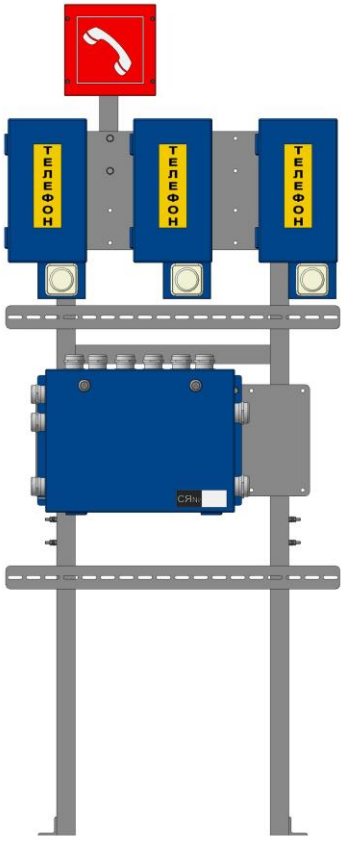

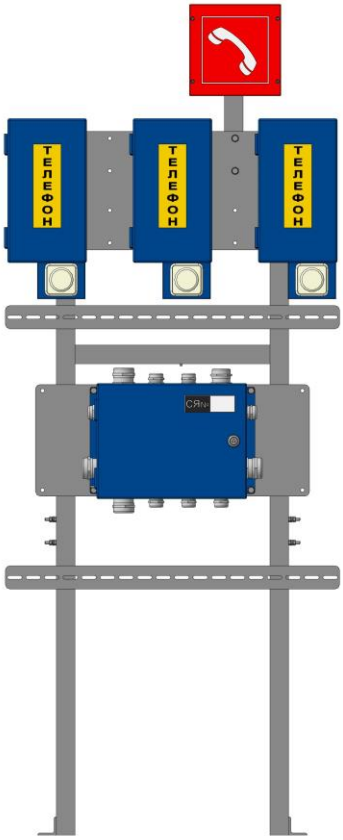

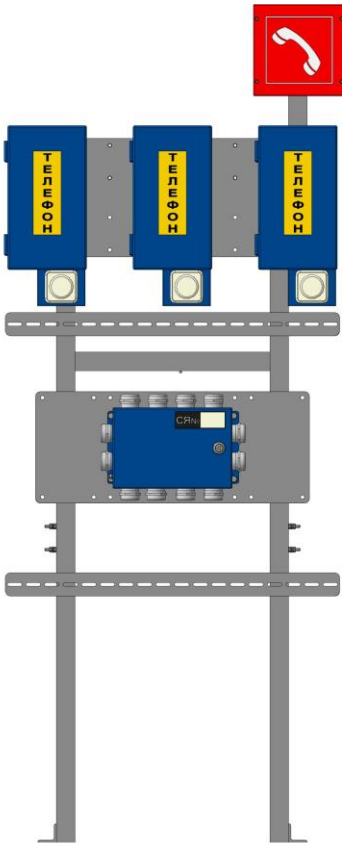

Стойка КС-1-3-Б

УСТАНАВЛИВАЕМОЕ ОБОРУДОВАНИЕ

- один или два аппарата телефонных: АТПС-02М, АТПС-05М всех модификаций, АТПС-06М, АТПС-07, АТПС-08Э, АТПС-11 или АТПС-12 производства НПО "Электронтехника";
- один ящик соединительный: СЯ14, СЯ28, СЯ36, СЯ46 или СЯ58 производства НПО "Электронтехника";
- вызывное устройство типа Ревун или аналогичное оборудование с соответствующими габаритными и установочными размерами.

Материал стойки - сталь
Цвет полимерного покрытия - "Антик мелкое серебро"
Климатическое исполнение – У1
Масса не более – 25 кг
Габаритные размеры не более – 720x2030x44 мм

КОМПЛЕКТ ПОСТАВКИ	
Стойка КС-1-3-Б	1 шт.
Стойка КС-1-3-Б. Паспорт	1 экз.
Тара упаковочная	1 шт.
Пример записи в документации и при заказе	
Стойка КС-1-3-Б БРМТ.301421.015	

ОБЩИЙ ВИД, ГАБАРИТНЫЕ И УСТАНОВОЧНЫЕ РАЗМЕРЫ

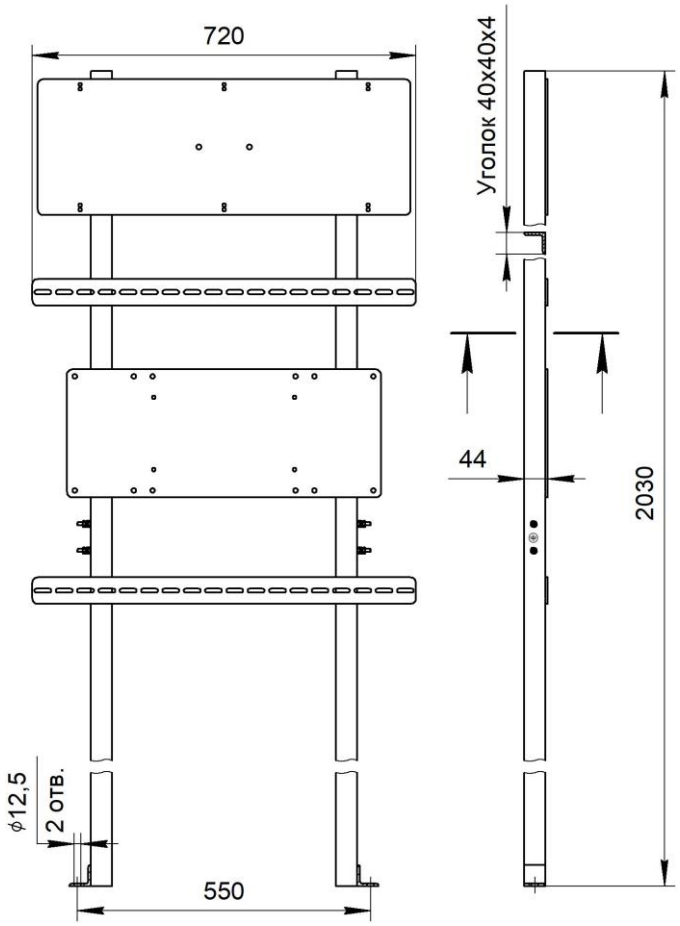

ПРИМЕРЫ РАЗМЕЩЕНИЯ ОБОРУДОВАНИЯ НА СТОЙКЕ КС-1-3-Б

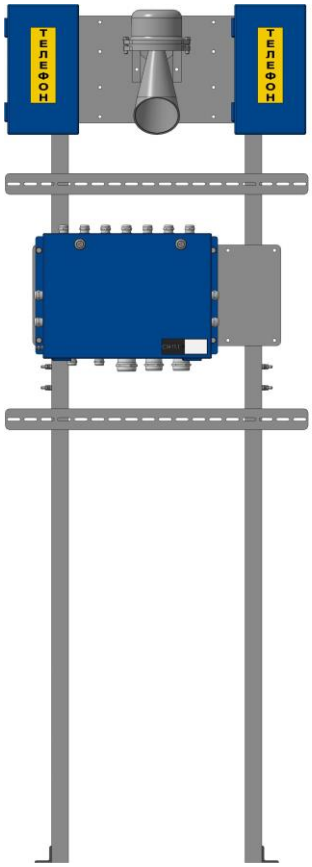

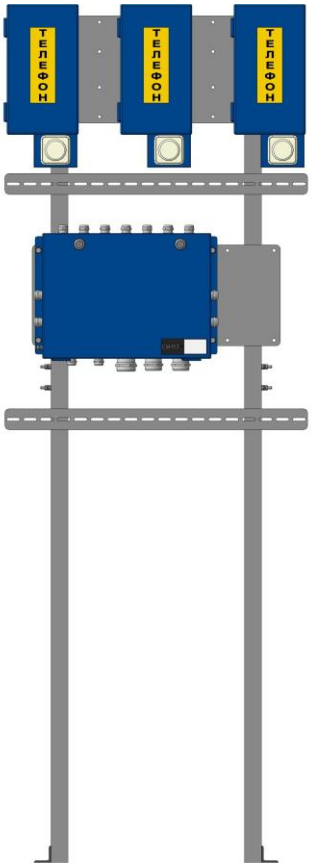

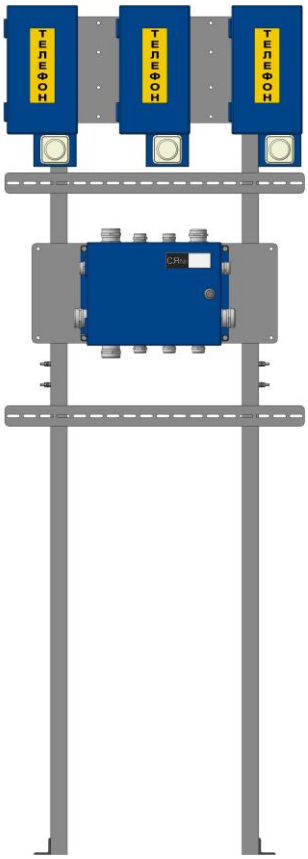

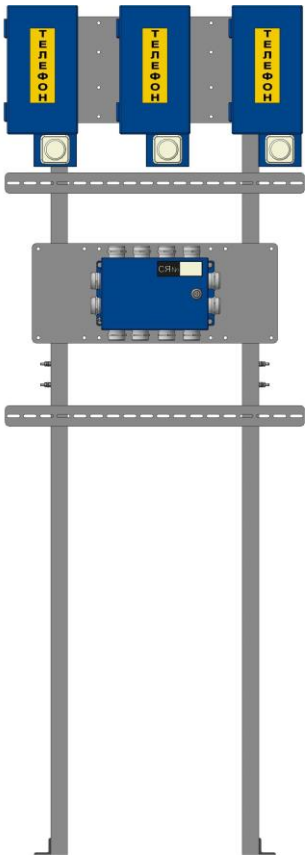

Стойка КС-1-3-Т

УСТАНАВЛИВАЕМОЕ ОБОРУДОВАНИЕ

- один или два аппарата телефонных: АТПС-02М, АТПС-05М всех модификаций, АТПС-06М, АТПС-07, АТПС-08Э, АТПС-11 или АТПС-12 производства НПО "Электронтехника";

- один ящик соединительный: СЯ14, СЯ28, СЯ36, СЯ46 или СЯ58 производства НПО "Электронтехника";

- вызывное устройство типа Ревун или аналогичное оборудование с соответствующими габаритными и установочными размерами.

Материал стойки - сталь		
Цвет полимерного покрытия - "Антик мелкое серебро"		
Климатическое исполнение – У1		
Масса, кг, не более:		
стойки – 22	опоры КС-1 – 0,5	кронштейна – 4
Габаритные размеры, мм, не более		
стойки	опоры КС-1	кронштейна
720x1530x44	160x40x40	486x45x705
Пример записи в документации и при заказе		
Стойка КС-1-3-Т БРМТ.301421.027		

КОМПЛЕКТ ПОСТАВКИ	
Стойка КС-1-3-Т	1 шт.
Кронштейн БРМТ.301318.159	1 шт.
Опора КС-1	3 шт.
Болт М16х50	3 шт.
Гайка М16	6 шт.
Шайба С.16	6 шт.
Стойка КС-1-3-Т. Паспорт	1 экз.
Тара упаковочная	1 шт.

ОБЩИЙ ВИД, ГАБАРИТНЫЕ И УСТАНОВОЧНЫЕ РАЗМЕРЫ

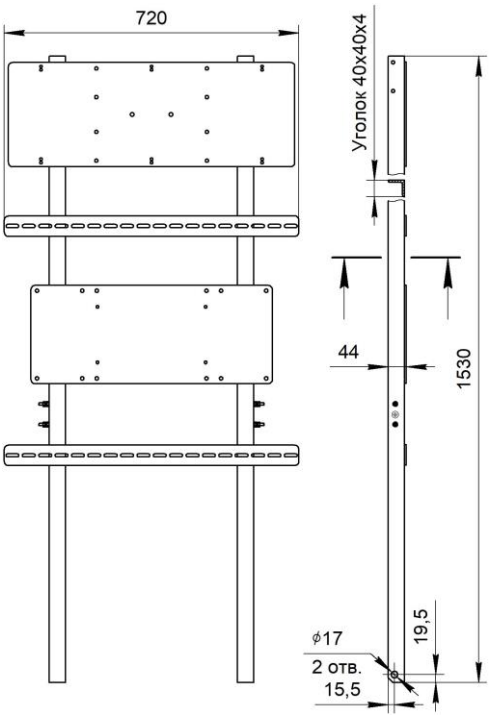

Стойки КС-1-3-Т

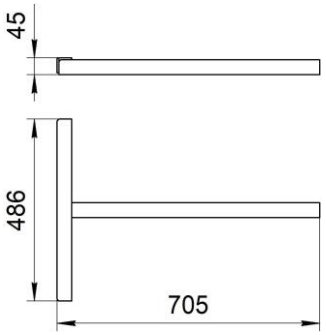

Кронштейна БРМТ.301318.159

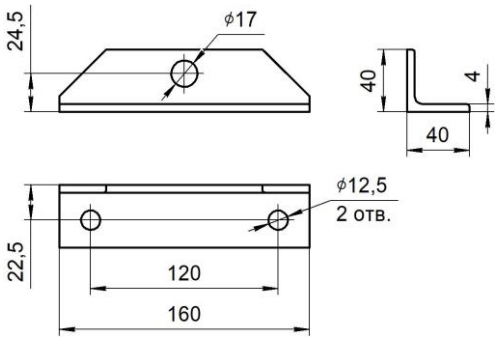

Опоры КС-1

ПРИМЕРЫ РАЗМЕЩЕНИЯ ОБОРУДОВАНИЯ НА СТОЙКЕ КС-1-3-Т

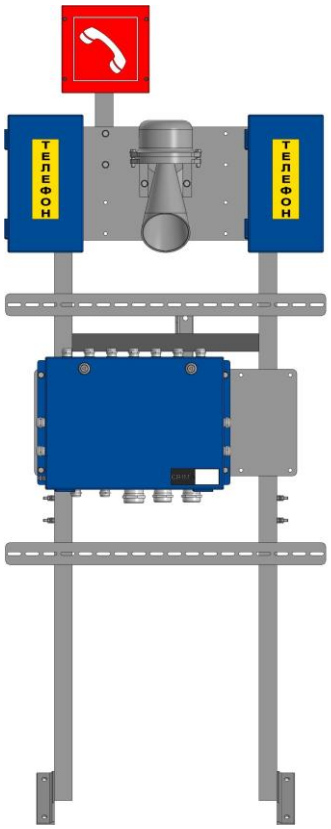

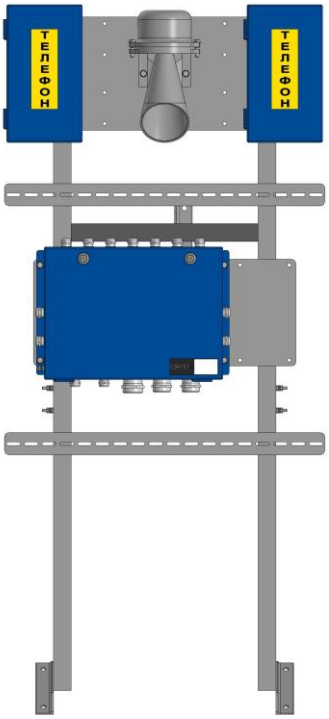

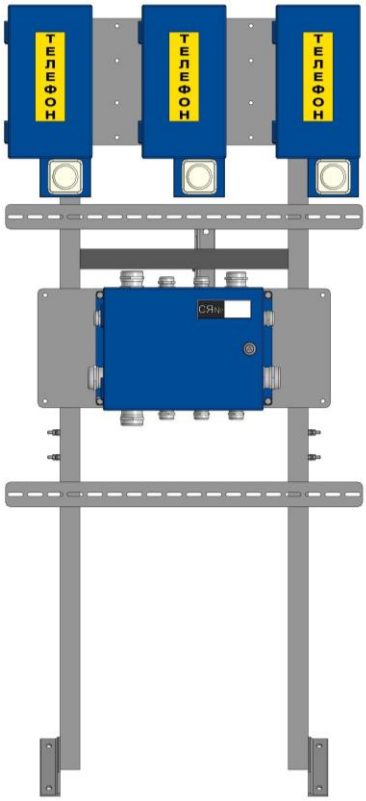

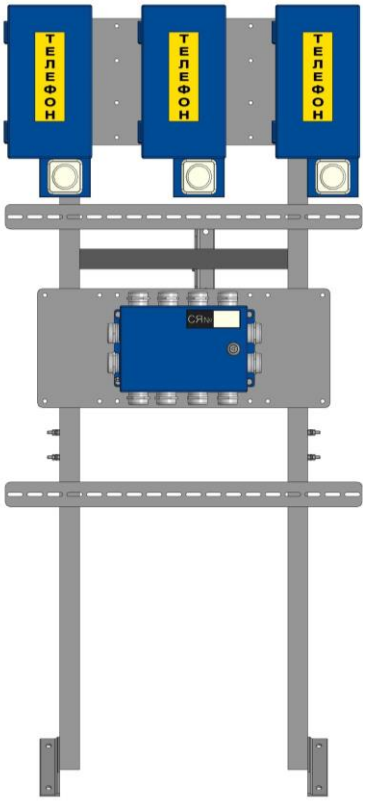

Стойка КС-1-СЯ

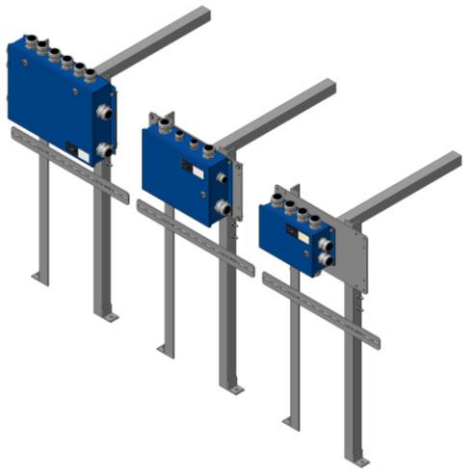

УСТАНАВЛИВАЕМОЕ ОБОРУДОВАНИЕ

- один ящик соединительный: СЯ14, СЯ28, СЯ36, СЯ46 или СЯ58 производства НПО "Электронтехника".

Материал стойки – сталь	
Цвет полимерного покрытия – "Антик мелкое серебро"	
Климатическое исполнение – У1	
Масса, кг, не более:	
стойки – 11	кронштейна – 3
Габаритные размеры, мм, не более	
стойки – 560x985x44	кронштейна – 288x45x645

КОМПЛЕКТ ПОСТАВКИ	
Стойка КС-1-СЯ	1 шт.
Кронштейн БРМТ.301318.100	1 шт.
Стойка КС-1-СЯ. Паспорт	1 экз.
Тара упаковочная	1 шт.
Пример записи в документации и при заказе	
Стойка КС-1-СЯ БРМТ.301421.004	

ОБЩИЙ ВИД, ГАБАРИТНЫЕ И УСТАНОВОЧНЫЕ РАЗМЕРЫ

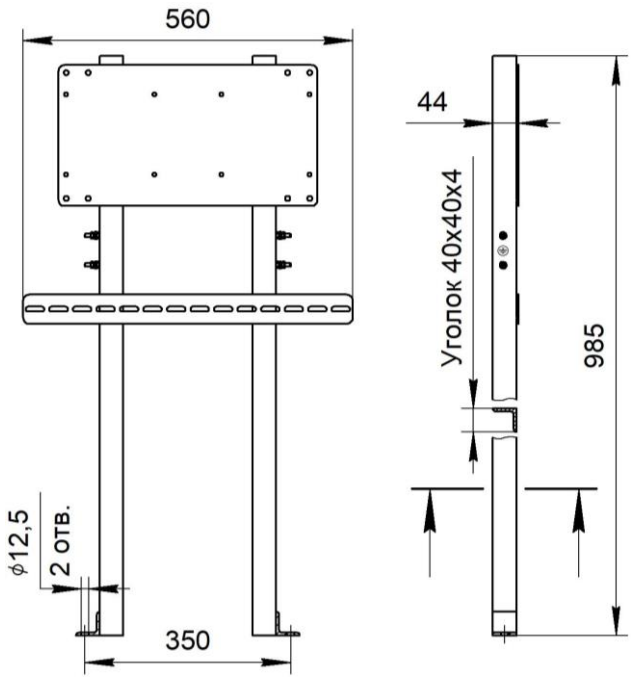

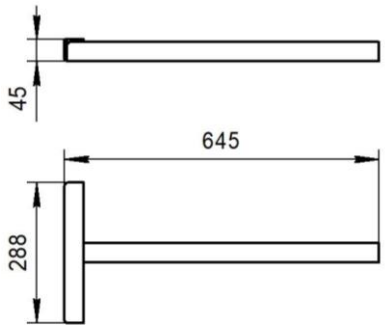

Стойки КС-1-СЯ

Кронштейна БРМТ.301318.100

ПРИМЕРЫ РАЗМЕЩЕНИЯ ОБОРУДОВАНИЯ НА СТОЙКЕ КС-1-СЯ

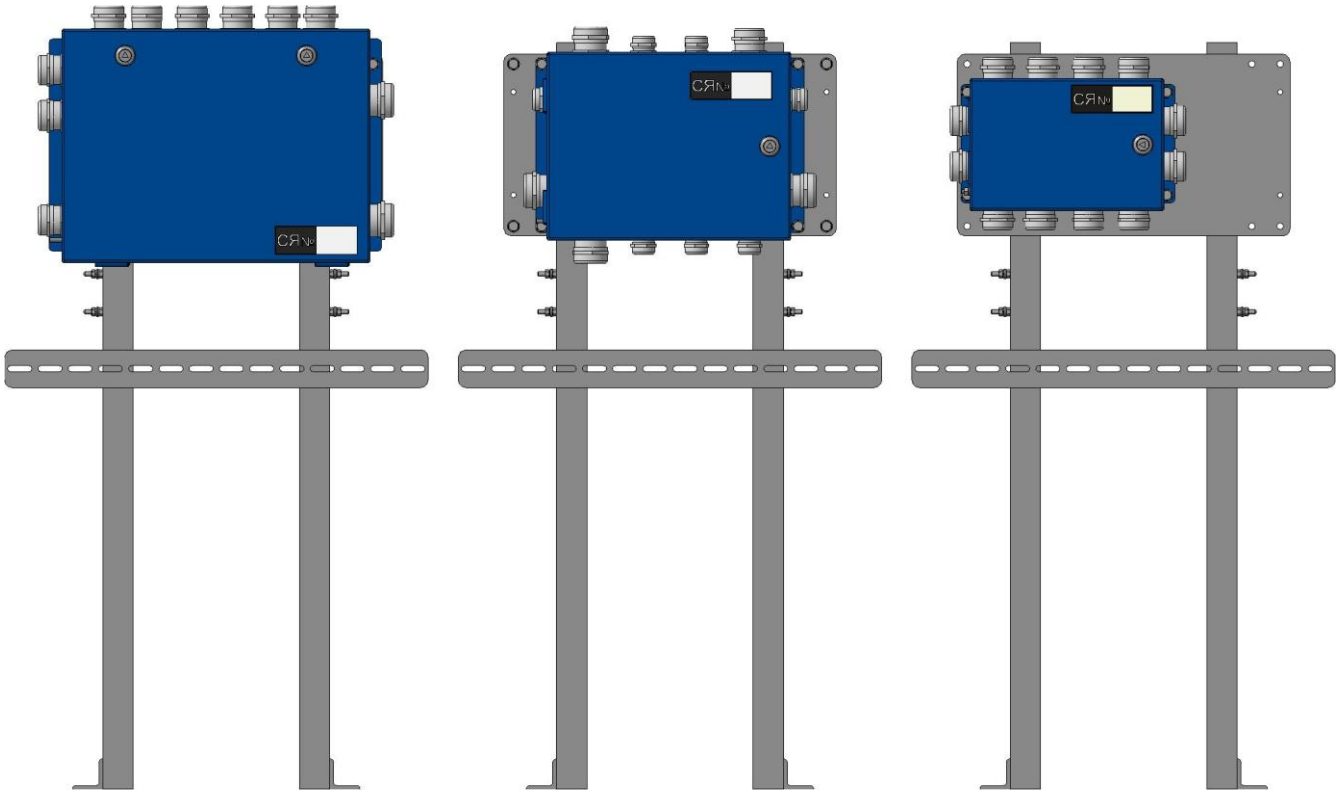

Стойка КС-1-СЯ-Б

УСТАНАВЛИВАЕМОЕ ОБОРУДОВАНИЕ
- один ящик соединительный: СЯ14, СЯ28, СЯ36, СЯ46 или СЯ58 производства НПО "Электронтехника".

Материал стойки – сталь	
Цвет полимерного покрытия – "Антик мелкое серебро"	
Климатическое исполнение – У1	
Масса не более – 14 кг	
Габаритные размеры не более – 560x1485x44 мм	

КОМПЛЕКТ ПОСТАВКИ	
Стойка КС-1-СЯ-Б	1 шт.
Стойка КС-1-СЯ-Б. Паспорт	1 экз.
Тара упаковочная	1 шт.
Пример записи в документации и при заказе	
Стойка КС-1-СЯ-Б БРМТ.301421.016	

ОБЩИЙ ВИД, ГАБАРИТНЫЕ И УСТАНОВОЧНЫЕ РАЗМЕРЫ

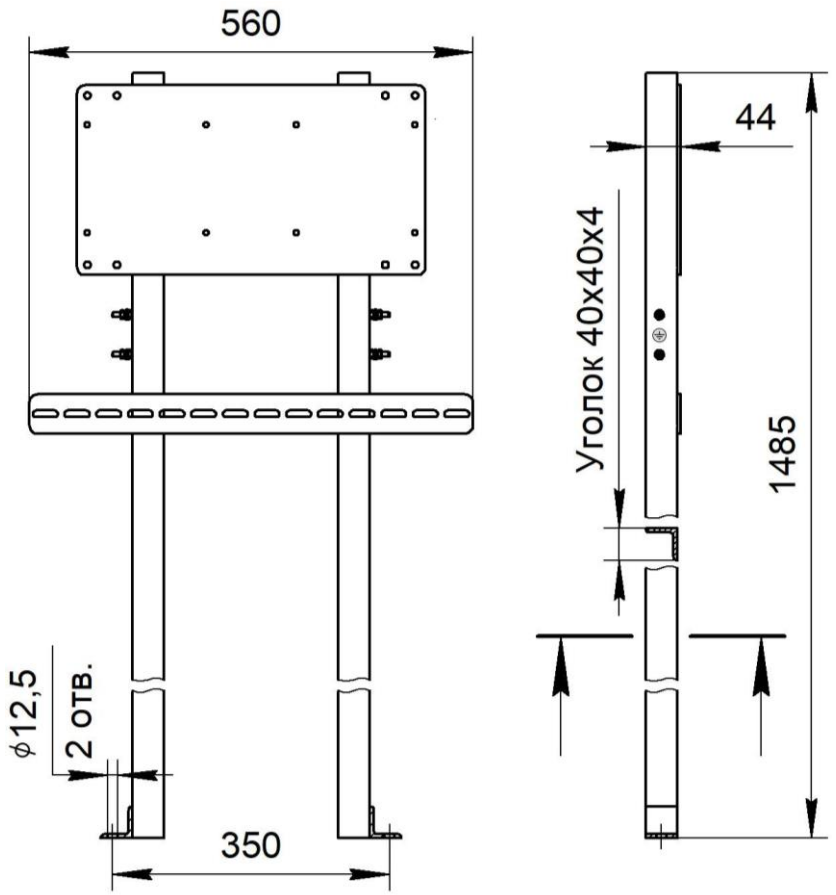

ПРИМЕРЫ РАЗМЕЩЕНИЯ ОБОРУДОВАНИЯ НА СТОЙКЕ КС-1-СЯ-Б

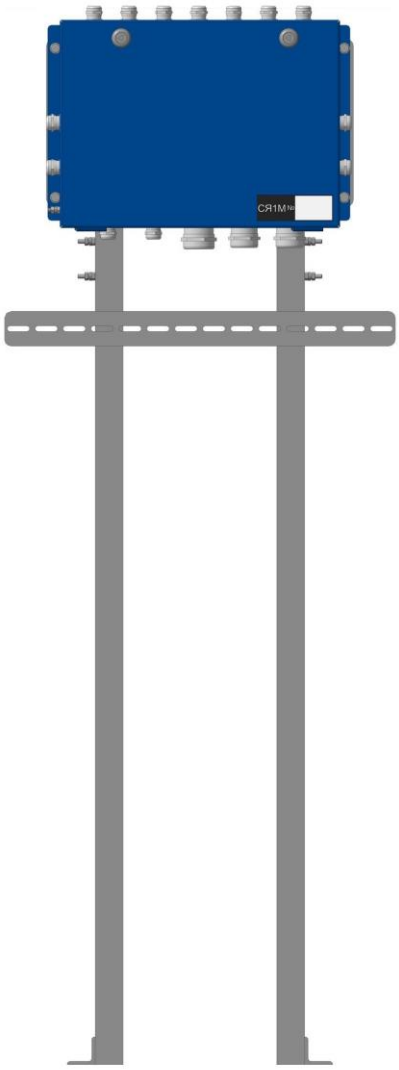

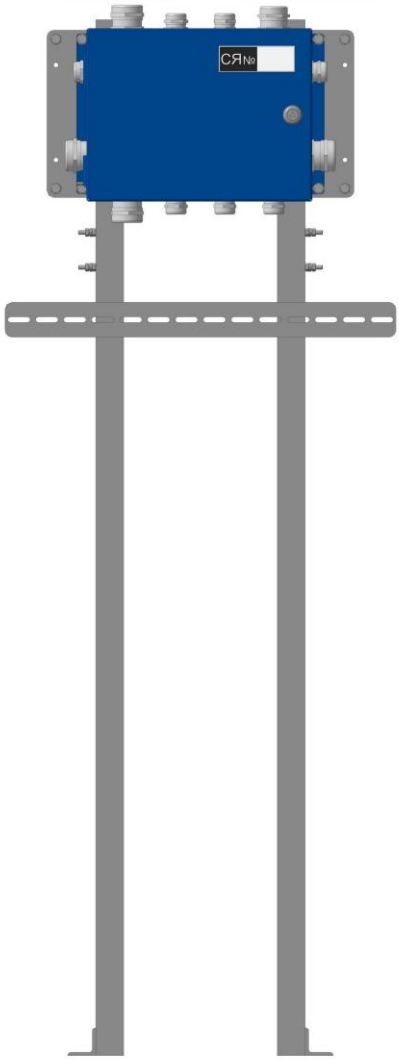

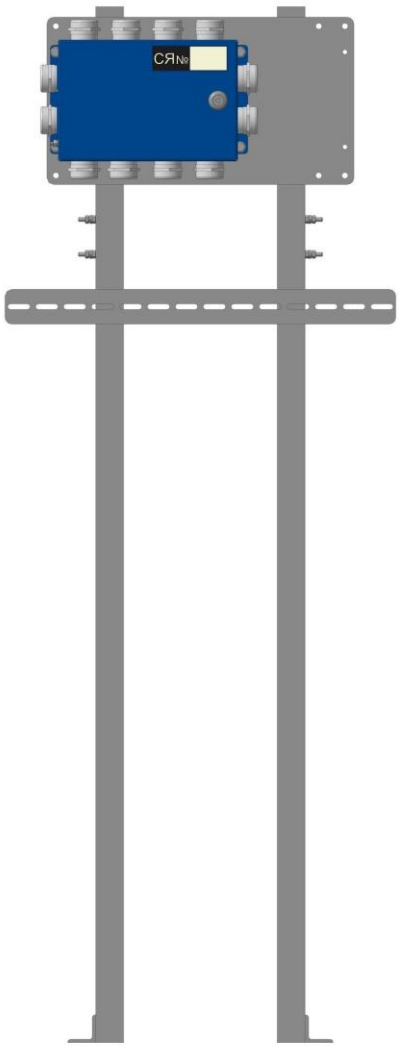

Стойка КС-1-СЯ-Т

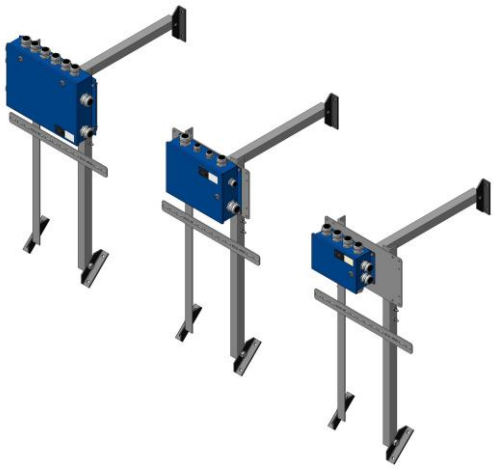

УСТАНАВЛИВАЕМОЕ ОБОРУДОВАНИЕ

- один ящик соединительный: СЯ14, СЯ28, СЯ36, СЯ46 или СЯ58 производства НПО "Электронтехника".

Материал стойки – сталь		
Цвет полимерного покрытия – "Антик мелкое серебро"		
Климатическое исполнение – У1		
Масса, кг, не более:		
стойки – 11	опоры КС-1 – 0,5	кронштейна – 3
Габаритные размеры, мм, не более		
стойки	опоры КС-1	кронштейна
560x985x44	160x40x40	288x45x645
Пример записи в документации и при заказе		
Стойка КС-1-СЯ-Т БРМТ.301421.011		

КОМПЛЕКТ ПОСТАВКИ	
Стойка КС-1-СЯ-Т	1 шт.
Кронштейн БРМТ.301318.100	1 шт.
Опора КС-1	3 шт.
Болт М16х50	3 шт.
Гайка М16	6 шт.
Шайба С.16	6 шт.
Стойка КС-1-СЯ-Т. Паспорт	1 экз.
Тара упаковочная	1 шт.

ОБЩИЙ ВИД, ГАБАРИТНЫЕ И УСТАНОВОЧНЫЕ РАЗМЕРЫ

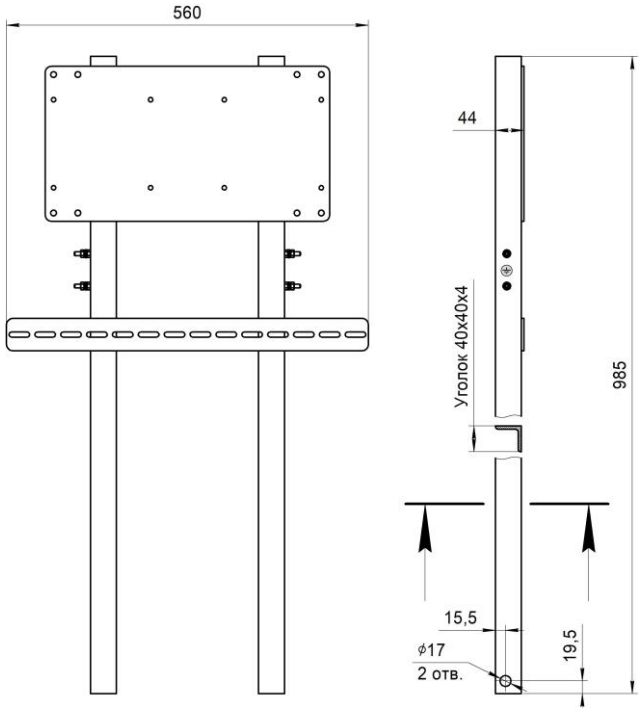

Стойки КС-1-СЯ-Т

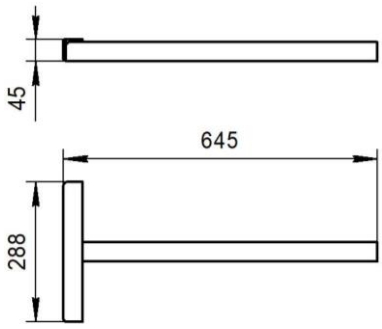

Кронштейна БРМТ.301318.100

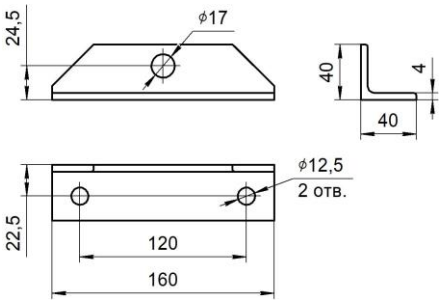

Опоры КС-1

ПРИМЕРЫ РАЗМЕЩЕНИЯ ОБОРУДОВАНИЯ НА СТОЙКЕ КС-1-СЯ-Т

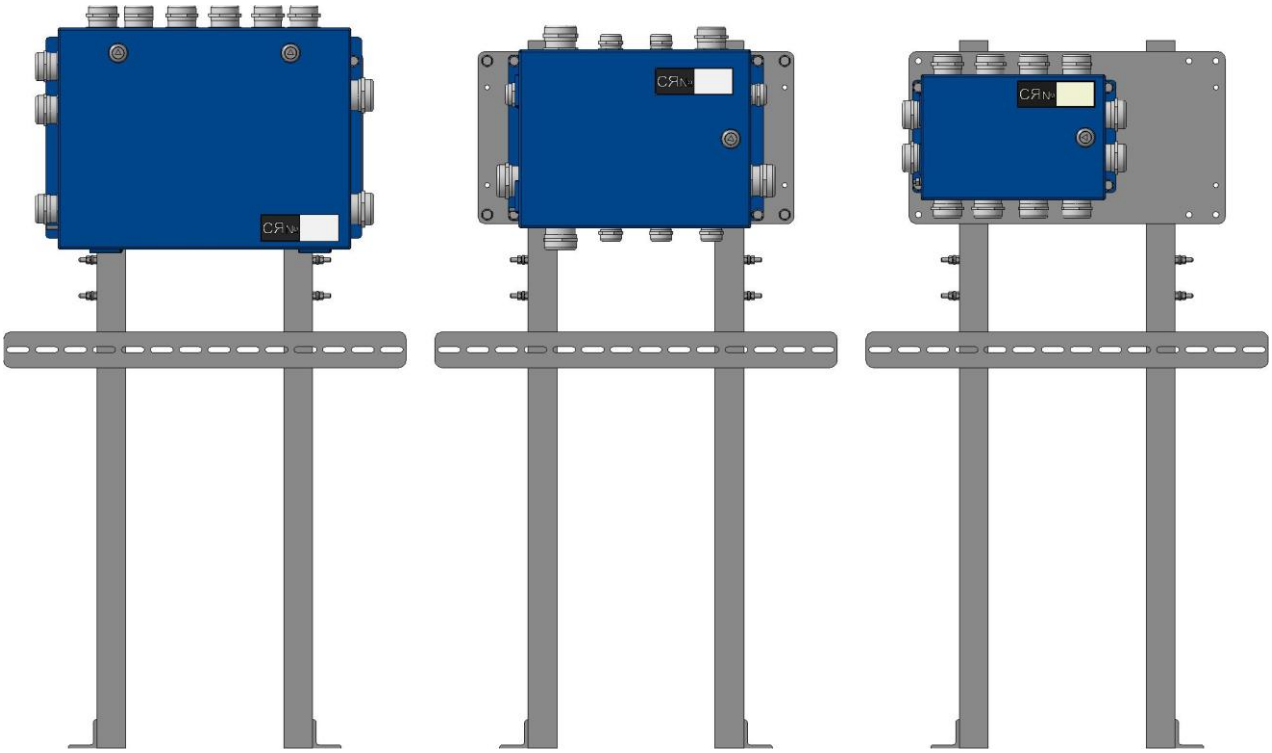

Стойка КС-1-ШВН

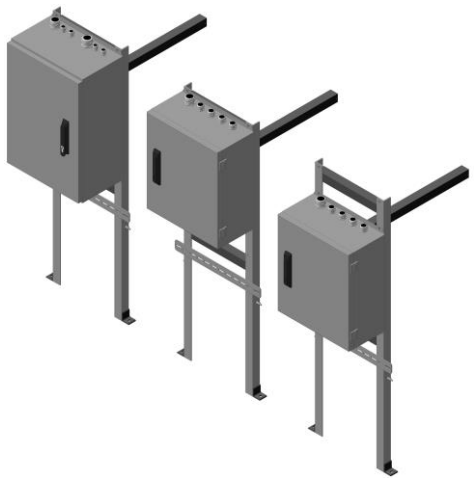

УСТАНАВЛИВАЕМОЕ ОБОРУДОВАНИЕ

- один ШВН-тип 1 или ШВН-тип 5 производства НПО "Электронтехника".

Материал стойки – сталь	
Цвет полимерного покрытия – "Антик мелкое серебро"	
Климатическое исполнение – У1	
Масса, кг, не более:	
стойки – 11	кронштейна – 3,2
Габаритные размеры, мм, не более	
стойки – 480x1315x44	кронштейна – 375x45x645

КОМПЛЕКТ ПОСТАВКИ	
Стойка КС-1-ШВН	1 шт.
Кронштейн БРМТ.301318.101	1 шт.
Стойка КС-1-ШВН. Паспорт	1 экз.
Тара упаковочная	1 шт.
Пример записи в документации и при заказе	
Стойка КС-1-ШВН БРМТ.301421.005	

ОБЩИЙ ВИД, ГАБАРИТНЫЕ И УСТАНОВОЧНЫЕ РАЗМЕРЫ

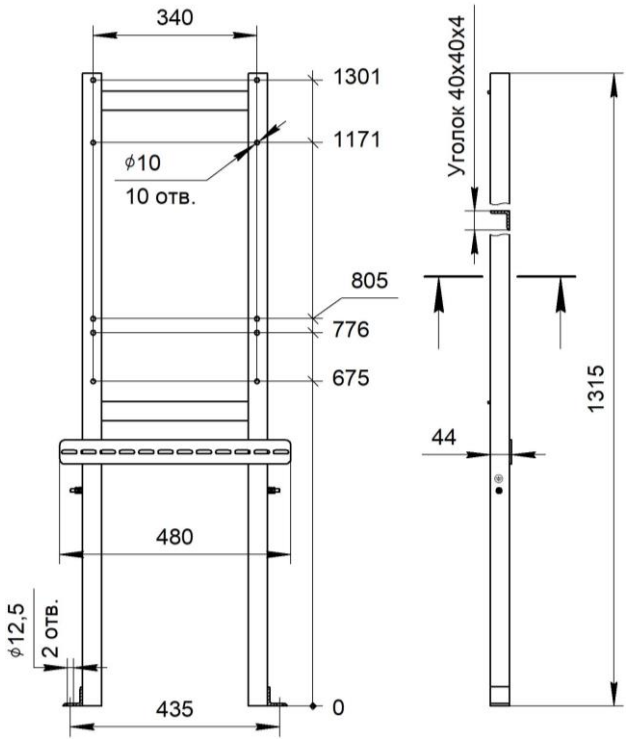

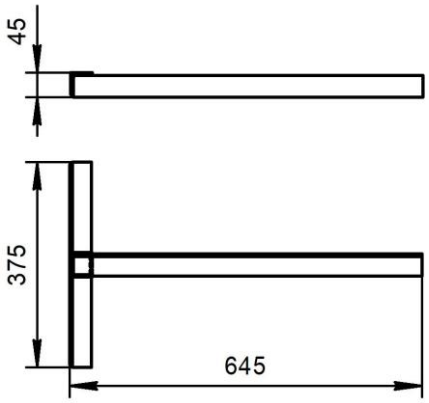

Стойки КС-1-ШВН

Кронштейна БРМТ.301318.101

ПРИМЕРЫ РАЗМЕЩЕНИЯ ОБОРУДОВАНИЯ НА СТОЙКЕ КС-1-ШВН

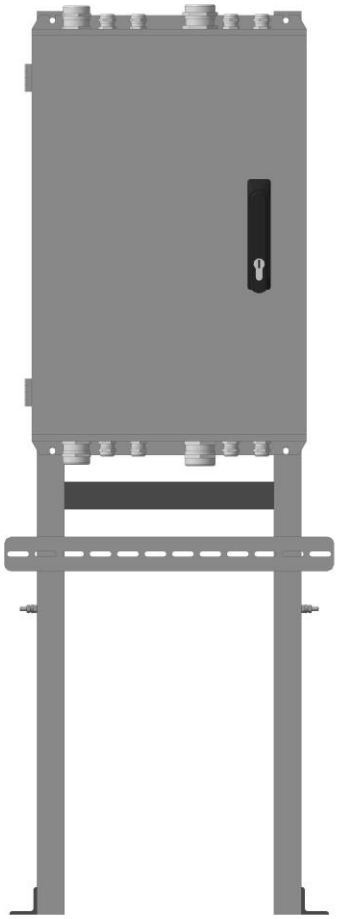

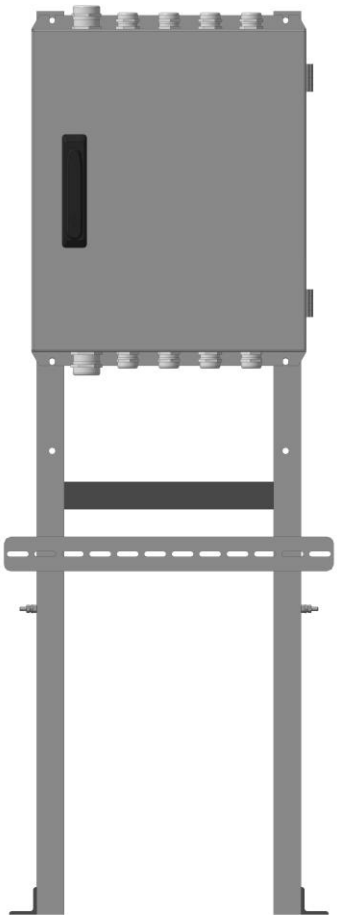

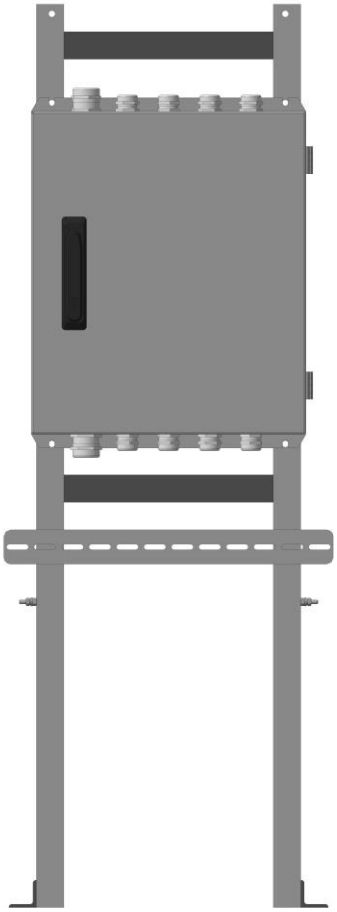

Шкаф ШВН-тип 1	Шкаф ШВН-тип 5

Стойка КС-1-ШВН-18

УСТАНАВЛИВАЕМОЕ ОБОРУДОВАНИЕ

- один ШВН-18U-тип 3 или ШВН-18U-тип 3-1 производства НПО "Электронтехника".

Материал стойки – сталь
Цвет полимерного покрытия – "Антик мелкое серебро"
Климатическое исполнение – У1
Масса не более – 12 кг
Габаритные размеры не более – 530x1500x49 мм

КОМПЛЕКТ ПОСТАВКИ	
Стойка КС-1-ШВН-18	1 шт.
Стойка КС-1-ШВН-18. Паспорт	1 экз.
Тара упаковочная	1 шт.
Пример записи в документации и при заказе	
Стойка КС-1-ШВН-18 БРМТ.301421.022	

ОБЩИЙ ВИД, ГАБАРИТНЫЕ И УСТАНОВОЧНЫЕ РАЗМЕРЫ

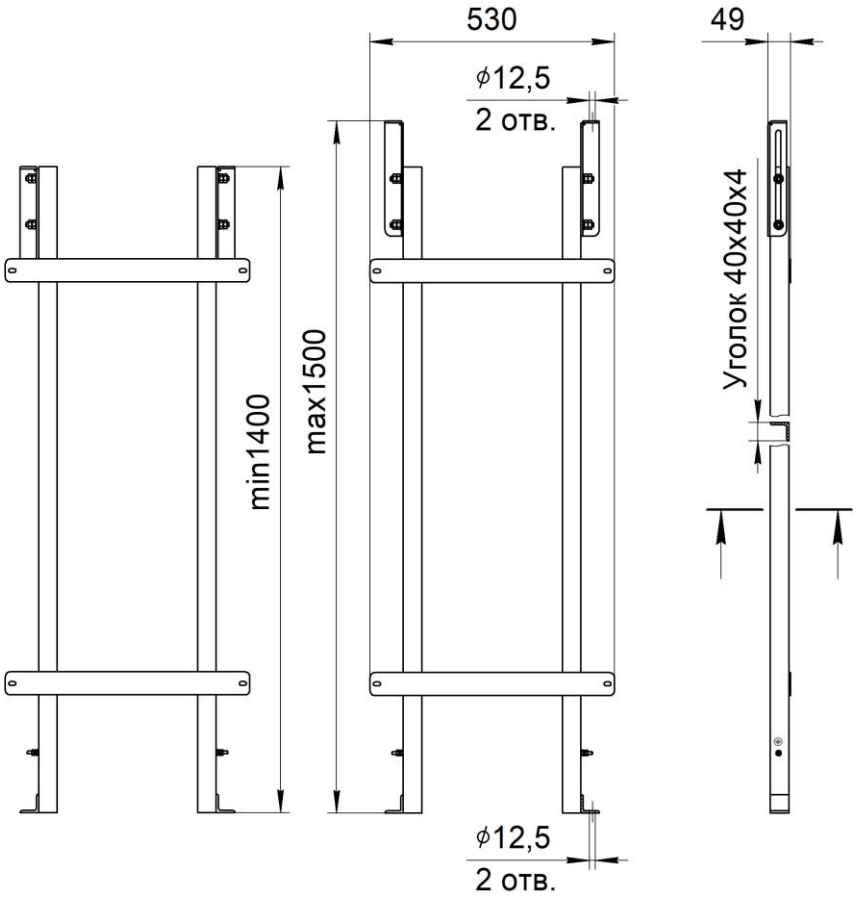

ПРИМЕРЫ РАЗМЕЩЕНИЯ ОБОРУДОВАНИЯ НА СТОЙКЕ КС-1-ШВН-18

Стойка КС-1-ШВН-18-Т

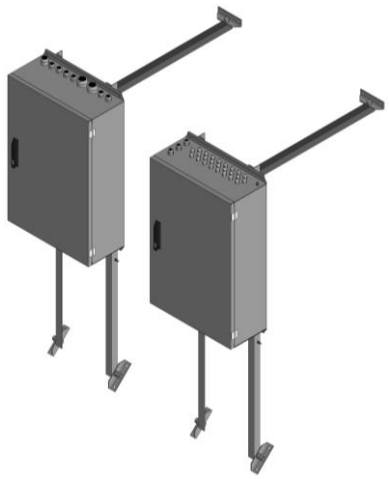

УСТАНАВЛИВАЕМОЕ ОБОРУДОВАНИЕ

- один ШВН-18U-тип 3 или ШВН-18U-тип 3-1 производства НПО "Электронтехника".

Материал стойки - сталь		
Цвет полимерного покрытия - "Антик мелкое серебро"		
Климатическое исполнение – У1		
Масса, кг, не более:		
стойки – 13	опоры КС-1 – 0,5	кронштейна – 4
Габаритные размеры, мм, не более		
стойки	опоры КС-1	кронштейна
530x1743x44	160x40x40	375x45x1000
Пример записи в документации и при заказе		
Стойка КС-1-ШВН-18-Т БРМТ.301421.028		

КОМПЛЕКТ ПОСТАВКИ	
Стойка КС-1-ШВН-18-Т	1 шт.
Кронштейн БРМТ.301318.153	1 шт.
Опора КС-1	3 шт.
Болт М16х50	3 шт.
Гайка М16	6 шт.
Шайба С.16	6 шт.
Стойка КС-1-ШВН-18-Т. Паспорт	1 экз.
Тара упаковочная	1 шт.

ОБЩИЙ ВИД, ГАБАРИТНЫЕ И УСТАНОВОЧНЫЕ РАЗМЕРЫ

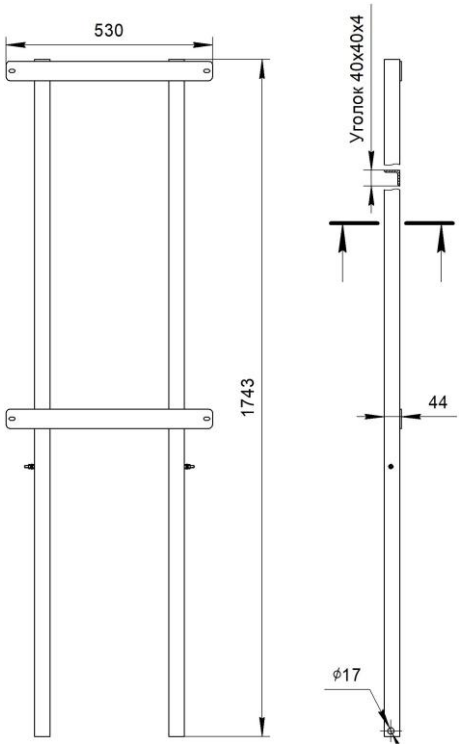

Стойка КС-1-ШВН-18-Т

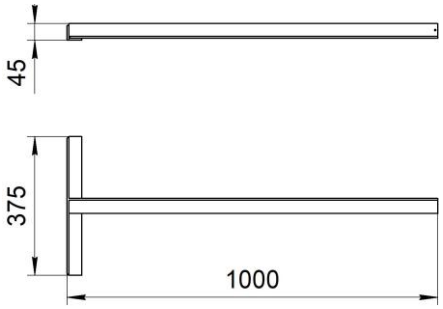

Кронштейна БРМТ.301318.153

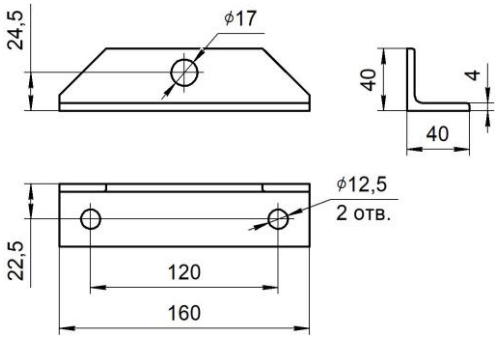

Опоры КС-1

ПРИМЕРЫ РАЗМЕЩЕНИЯ ОБОРУДОВАНИЯ НА СТОЙКЕ КС-1-ШВН-18-Т

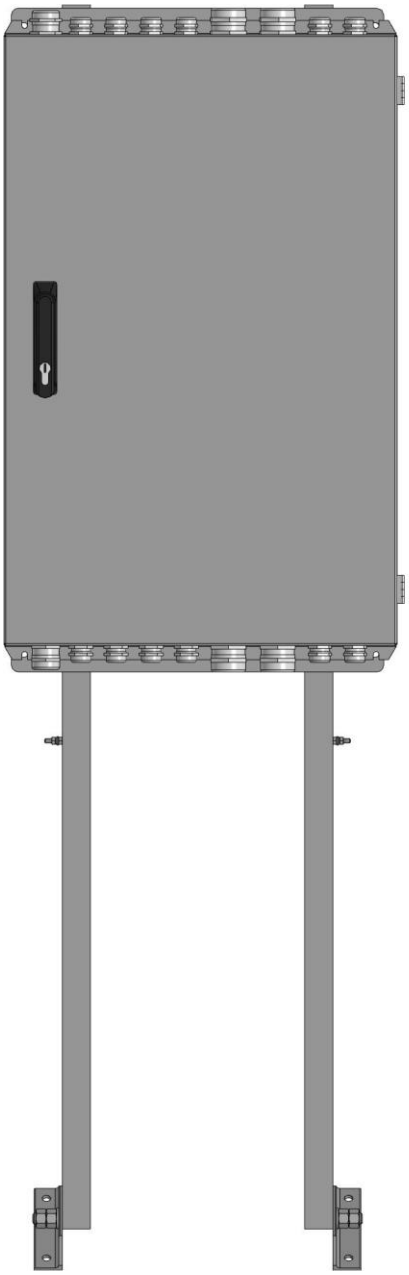

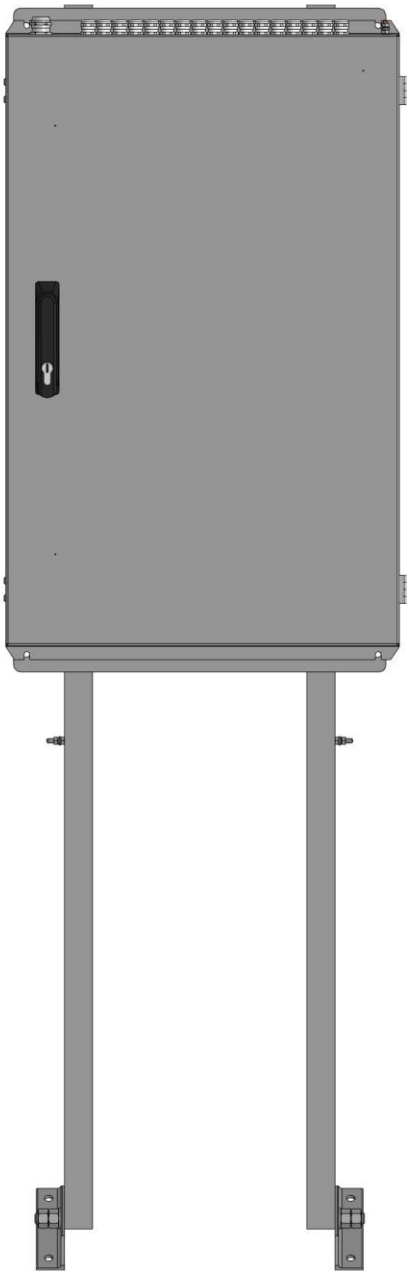

Стойка КС-1-ШВН-Б

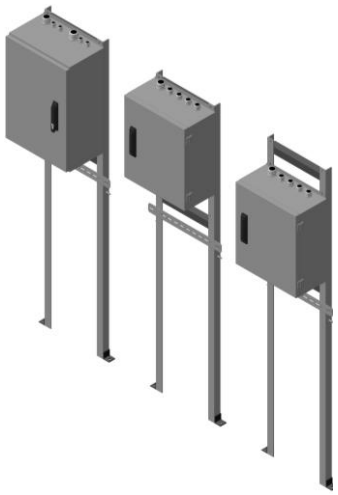

УСТАНАВЛИВАЕМОЕ ОБОРУДОВАНИЕ
- один ШВН-тип 1 или ШВН-тип 5 производства НПО "Электронтехника".

Материал стойки – сталь
Цвет полимерного покрытия – "Антик мелкое серебро"
Климатическое исполнение – У1
Масса не более – 14 кг
Габаритные размеры не более – 480x1815x44 мм

КОМПЛЕКТ ПОСТАВКИ	
Стойка КС-1-ШВН-Б	1 шт.
Стойка КС-1-ШВН-Б. Паспорт	1 экз.
Тара упаковочная	1 шт.
Пример записи в документации и при заказе	
Стойка КС-1-ШВН-Б БРМТ.301421.017	

ОБЩИЙ ВИД, ГАБАРИТНЫЕ И УСТАНОВОЧНЫЕ РАЗМЕРЫ

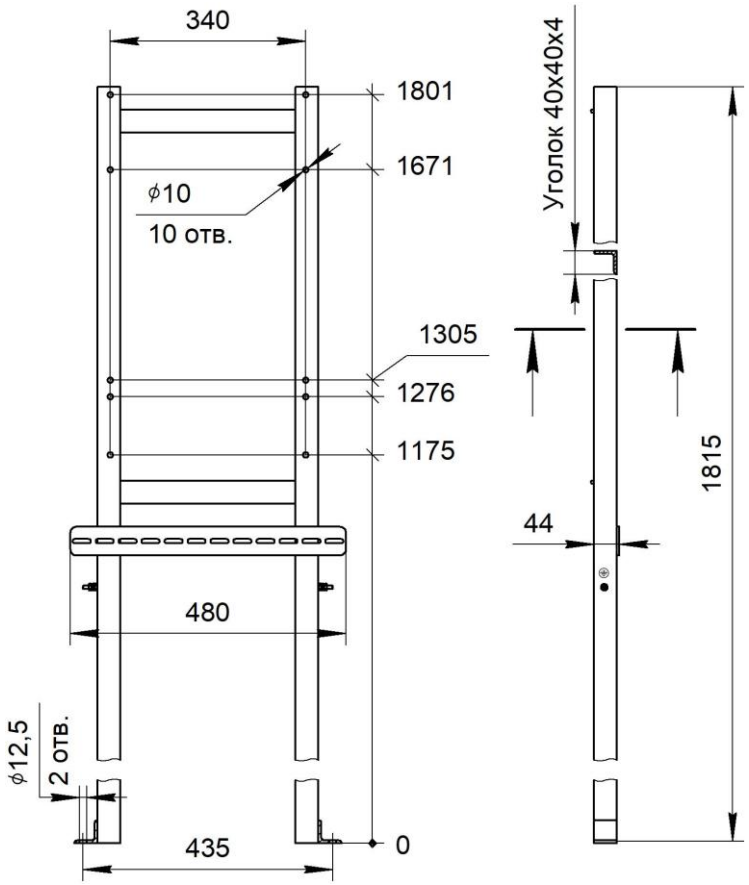

ПРИМЕРЫ РАЗМЕЩЕНИЯ ОБОРУДОВАНИЯ НА СТОЙКЕ КС-1-ШВН-Б

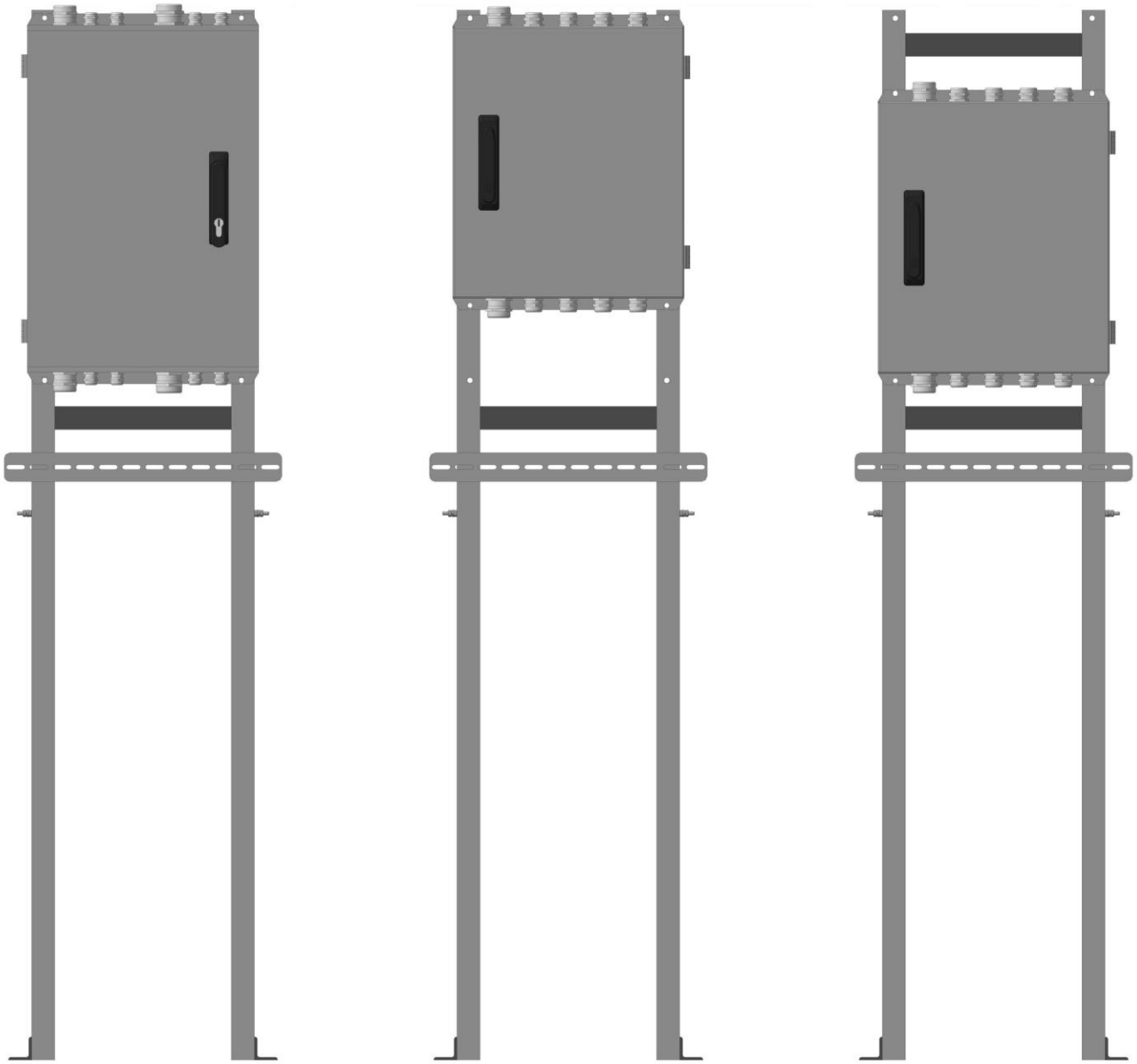

Стойка КС-1-ШВН-Т

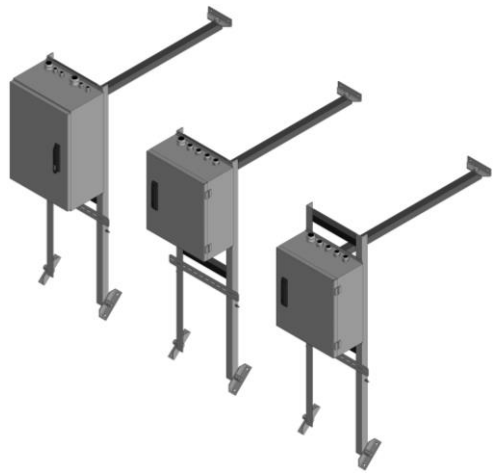

УСТАНАВЛИВАЕМОЕ ОБОРУДОВАНИЕ

- один ШВН-тип 1 или ШВН-тип 5 производства НПО "Электронтехника".

Материал стойки – сталь		
Цвет полимерного покрытия – "Антик мелкое серебро"		
Климатическое исполнение – У1		
Масса, кг, не более:		
стойки – 11	опоры КС-1 – 0,5	кронштейна – 4
Габаритные размеры, мм, не более		
стойки	опоры КС-1	кронштейна
480x1315x44	160x40x40	375x45x1000
Пример записи в документации и при заказе		
Стойка КС-1-ШВН-Т БРМТ.301421.024		

КОМПЛЕКТ ПОСТАВКИ	
Стойка КС-1-ШВН-Т	1 шт.
Кронштейн БРМТ.301318.153	1 шт.
Опора КС-1	3 шт.
Болт М16x50	3 шт.
Гайка М16	6 шт.
Шайба С.16	6 шт.
Стойка КС-1-ШВН-Т. Паспорт	1 экз.
Тара упаковочная	1 шт.

ОБЩИЙ ВИД, ГАБАРИТНЫЕ И УСТАНОВОЧНЫЕ РАЗМЕРЫ

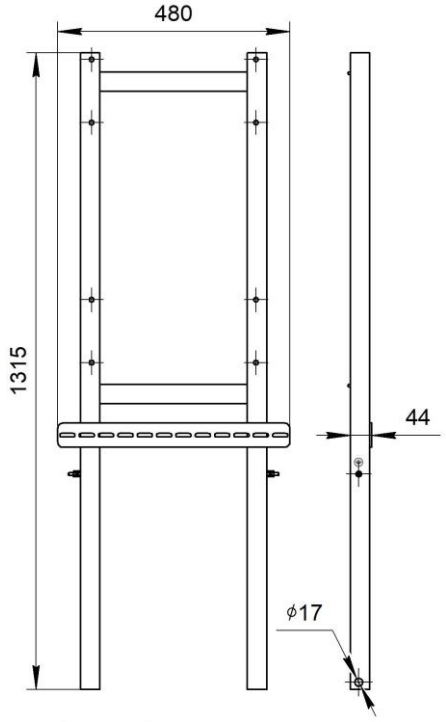

Стойки КС-1-ШВН-Т

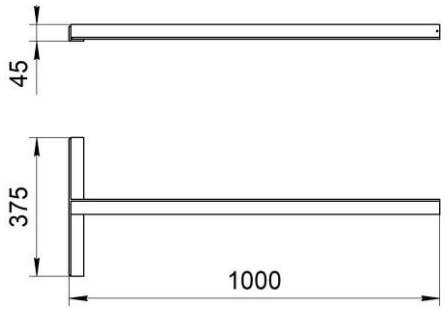

Кронштейна БРМТ.301318.153

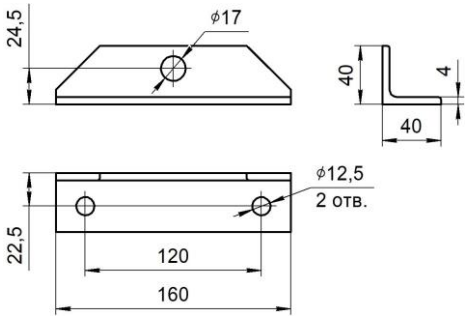

Опоры КС-1

ПРИМЕРЫ РАЗМЕЩЕНИЯ ОБОРУДОВАНИЯ НА СТОЙКЕ КС-1-ШВН-Т

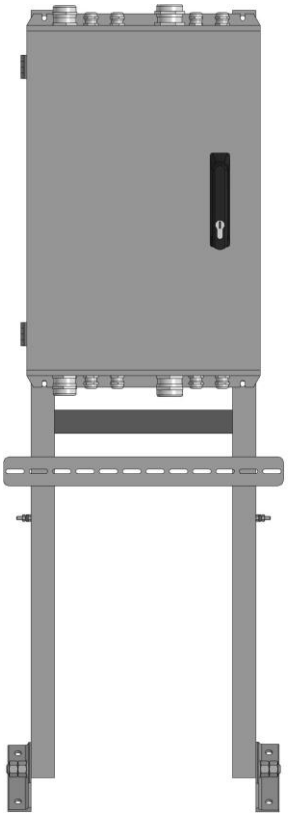

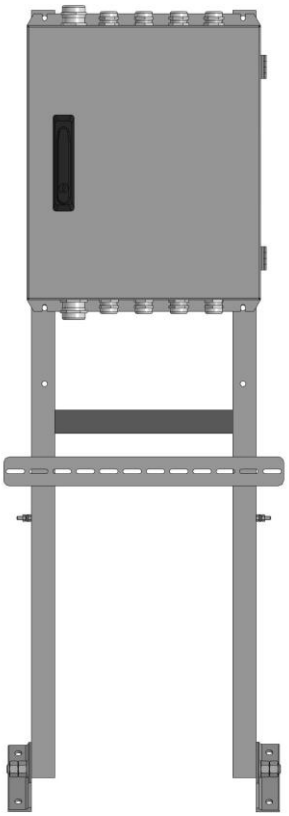

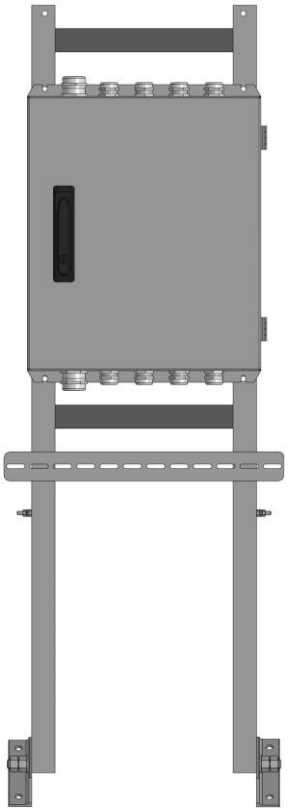

Стойка КС-1-ШКЗ

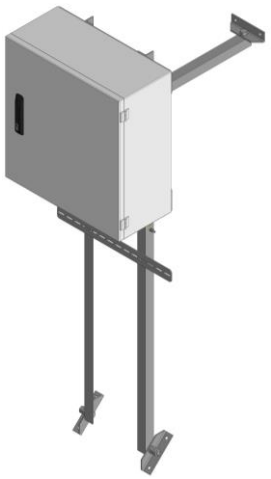

УСТАНАВЛИВАЕМОЕ ОБОРУДОВАНИЕ

- один шкаф с установочными размерами 500x500 мм.

Материал стойки – сталь		
Цвет полимерного покрытия – "Антик мелкое серебро"		
Климатическое исполнение – У1		
Масса, кг, не более:		
стойки – 15	опоры КС-1 – 0,5	кронштейна – 3
Габаритные размеры, мм, не более:		
стойки	опоры КС-1	кронштейна
560x1700x44	160x40x40	288x45x645
Пример записи в документации и при заказе		
Стойка КС-1-ШКЗ БРМТ.301421.023		

КОМПЛЕКТ ПОСТАВКИ	
Стойка КС-1-ШКЗ	1 шт.
Кронштейн БРМТ.301318.100	1 шт.
Опора КС-1	3 шт.
Болт М16x50	3 шт.
Гайка М16	6 шт.
Шайба С.16	6 шт.
Стойка КС-1-ШКЗ. Паспорт	1 экз.
Тара упаковочная	1 шт.

ОБЩИЙ ВИД, ГАБАРИТНЫЕ И УСТАНОВОЧНЫЕ РАЗМЕРЫ

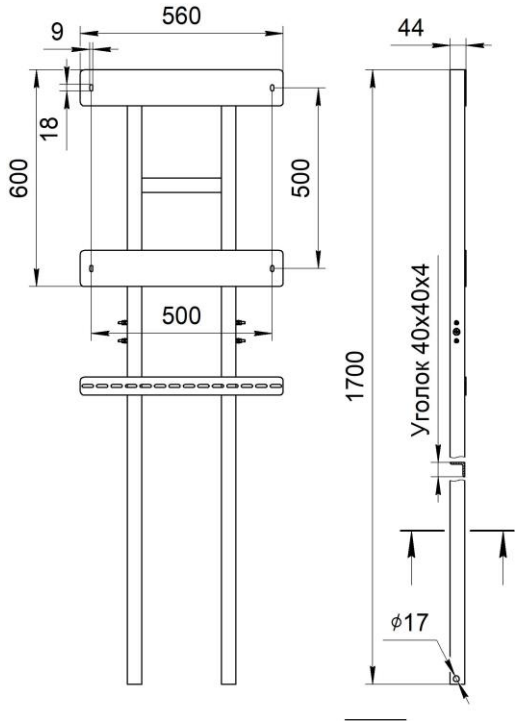

Стойка КС-1-ШКЗ

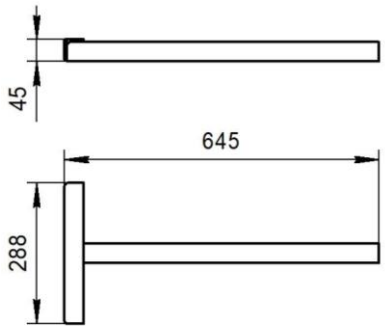

Кронштейна БРМТ.301318.100

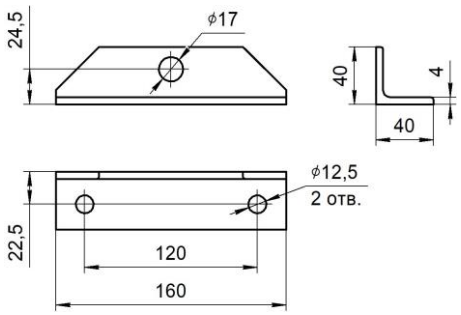

Опоры КС-1

ПРИМЕРЫ РАЗМЕЩЕНИЯ ОБОРУДОВАНИЯ НА СТОЙКЕ КС-1-ШК3

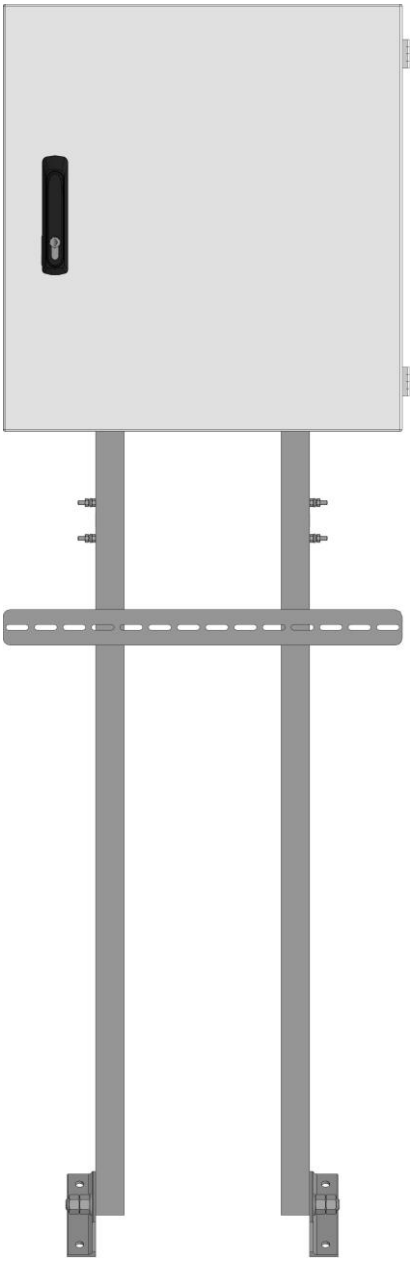

КРОНШТЕЙН БРМТ.301318.099

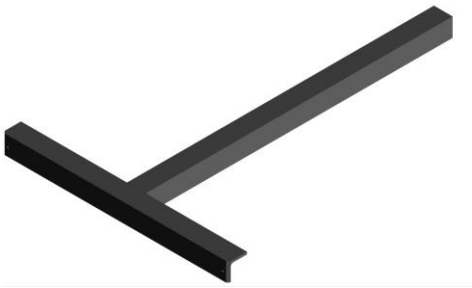

НАЗНАЧЕНИЕ
Кронштейн предназначен для крепления стоек КС-1-3, КС-1-3-А.

Материал кронштейна – сталь
Цвет полимерного покрытия – "Антик мелкое серебро"
Климатическое исполнение – У1
Масса не более – 4 кг
Габаритные размеры не более – 486x45x645 мм

КОМПЛЕКТ ПОСТАВКИ	
Кронштейн БРМТ.301318.099	1 шт.
Кронштейн БРМТ.301318.099. Паспорт	1 экз.
Тара упаковочная	1 шт.
Пример записи в документации и при заказе	
Кронштейн БРМТ.301318.099	

ОБЩИЙ ВИД, ГАБАРИТНЫЕ И УСТАНОВОЧНЫЕ РАЗМЕРЫ

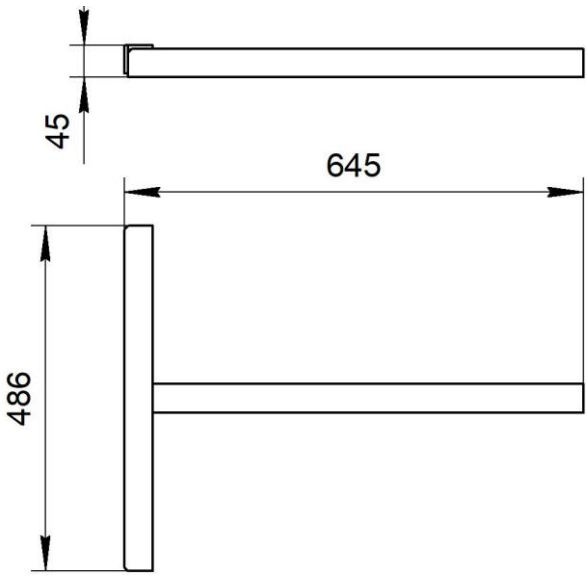

КРОНШТЕЙН БРМТ.301318.100

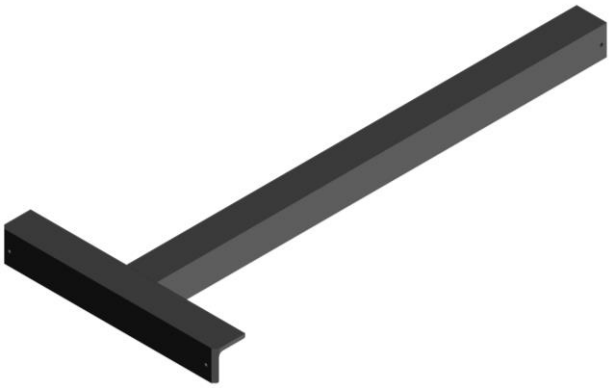

НАЗНАЧЕНИЕ
Кронштейн предназначен для крепления стоек КС-1-1, КС-1-2, КС-1-2-А, КС-1-СЯ, КС-1-ШКЗ.

Материал кронштейна – сталь
Цвет полимерного покрытия – "Антик мелкое серебро"
Климатическое исполнение – У1
Масса не более – 3 кг
Габаритные размеры не более – 288x45x645 мм

КОМПЛЕКТ ПОСТАВКИ	
Кронштейн БРМТ.301318.100	1 шт.
Кронштейн БРМТ.301318.100. Паспорт	1 экз.
Тара упаковочная	1 шт.
Пример записи в документации и при заказе	
Кронштейн БРМТ.301318.100	

ОБЩИЙ ВИД, ГАБАРИТНЫЕ И УСТАНОВОЧНЫЕ РАЗМЕРЫ

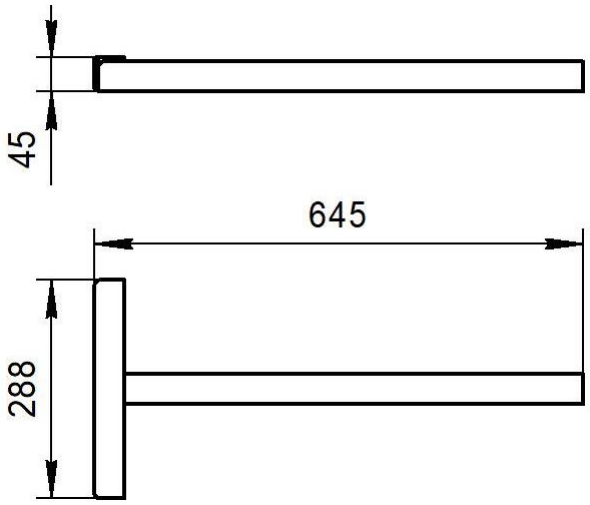

КРОНШТЕЙН БРМТ.301318.101

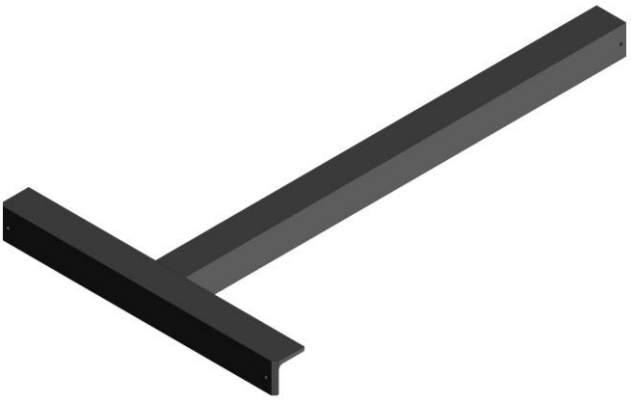

НАЗНАЧЕНИЕ
Кронштейн предназначен для крепления стоек КС-1-ШВН.

Материал кронштейна – сталь	
Цвет полимерного покрытия – "Антик мелкое серебро"	
Климатическое исполнение – У1	
Масса не более – 3,2 кг	
Габаритные размеры не более – 375x45x645 мм	

КОМПЛЕКТ ПОСТАВКИ	
Кронштейн БРМТ.301318.101	1 шт.
Кронштейн БРМТ.301318.101. Паспорт	1 экз.
Тара упаковочная	1 шт.
Пример записи в документации и при заказе	
Кронштейн БРМТ.301318.101	

ОБЩИЙ ВИД, ГАБАРИТНЫЕ И УСТАНОВОЧНЫЕ РАЗМЕРЫ

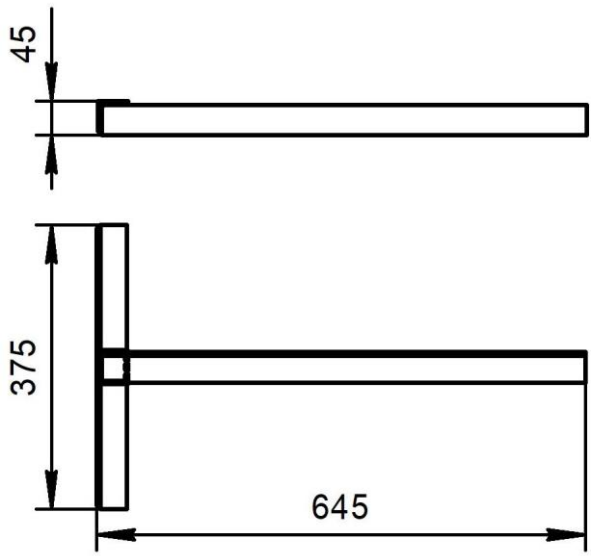

КРОНШТЕЙН БРМТ.301318.153

НАЗНАЧЕНИЕ
Кронштейн предназначен для крепления стоек КС-1-ШВН-Т.

Материал кронштейна – сталь
Цвет полимерного покрытия – "Антик мелкое серебро"
Климатическое исполнение – У1
Масса не более – 4 кг
Габаритные размеры не более – 375x45x1000 мм

КОМПЛЕКТ ПОСТАВКИ	
Кронштейн БРМТ.301318.153	1 шт.
Кронштейн БРМТ.301318.153. Паспорт	1 экз.
Тара упаковочная	1 шт.
Пример записи в документации и при заказе	
Кронштейн БРМТ.301318.153	

ОБЩИЙ ВИД, ГАБАРИТНЫЕ И УСТАНОВОЧНЫЕ РАЗМЕРЫ

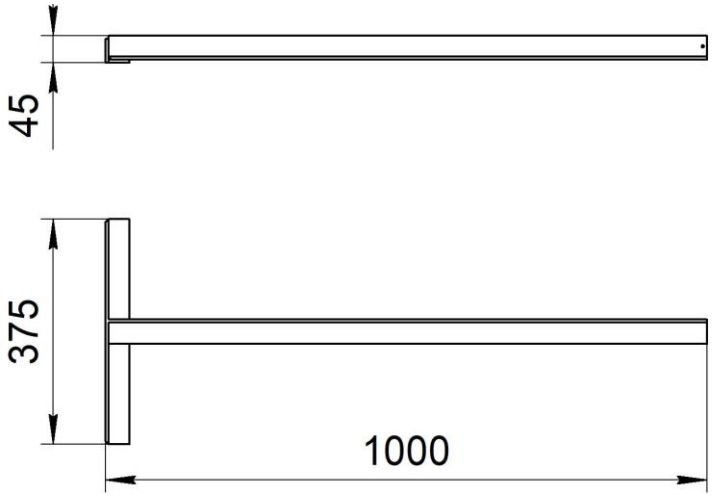

КРОНШТЕЙН БРМТ.301318.158

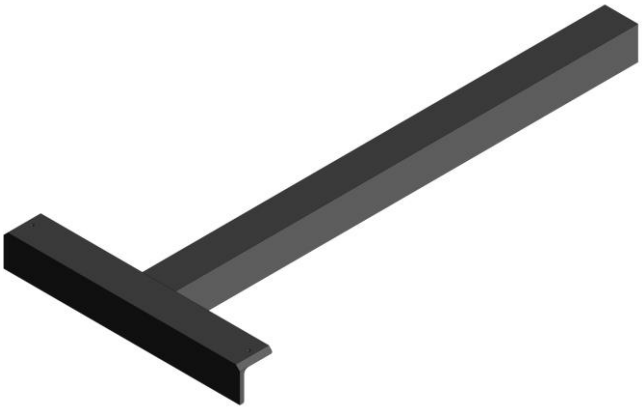

НАЗНАЧЕНИЕ

Кронштейн предназначен для крепления стоек КС-1-2-Т.

Материал кронштейна – сталь
Цвет полимерного покрытия – "Антик мелкое серебро"
Климатическое исполнение – У1
Масса не более – 3 кг
Габаритные размеры не более – 288x45x705 мм

КОМПЛЕКТ ПОСТАВКИ	
Кронштейн БРМТ.301318.158	1 шт.
Кронштейн БРМТ.301318.158. Паспорт	1 экз.
Тара упаковочная	1 шт.
Пример записи в документации и при заказе	
Кронштейн БРМТ.301318.158	

ОБЩИЙ ВИД, ГАБАРИТНЫЕ И УСТАНОВОЧНЫЕ РАЗМЕРЫ

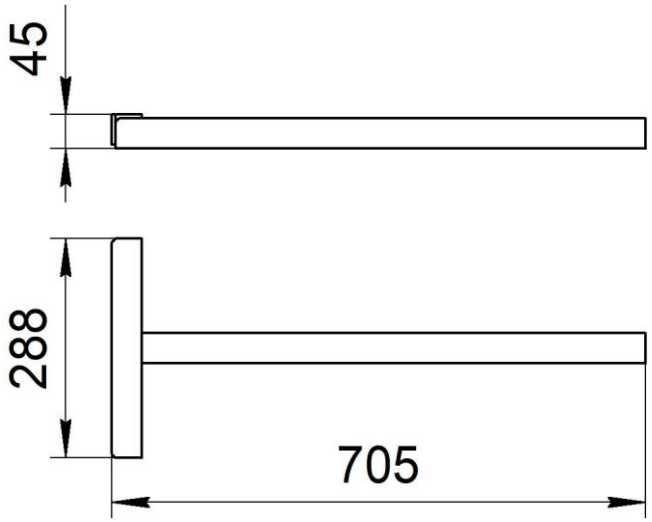

КРОНШТЕЙН БРМТ.301318.159

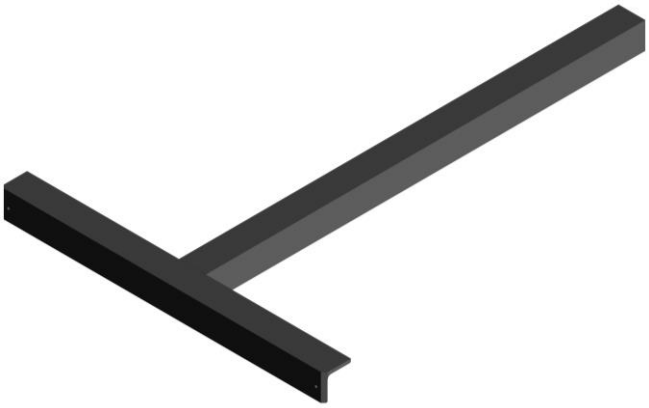

НАЗНАЧЕНИЕ
Кронштейн предназначен для крепления стоек КС-1-3-Т.

Материал кронштейна – сталь	
Цвет полимерного покрытия – "Антик мелкое серебро"	
Климатическое исполнение – У1	
Масса не более – 4 кг	
Габаритные размеры не более – 486x45x705 мм	

КОМПЛЕКТ ПОСТАВКИ	
Кронштейн БРМТ.301318.159	1 шт.
Кронштейн БРМТ.301318.159. Паспорт	1 экз.
Тара упаковочная	1 шт.
Пример записи в документации и при заказе	
Кронштейн БРМТ.301318.159	

ОБЩИЙ ВИД, ГАБАРИТНЫЕ И УСТАНОВОЧНЫЕ РАЗМЕРЫ

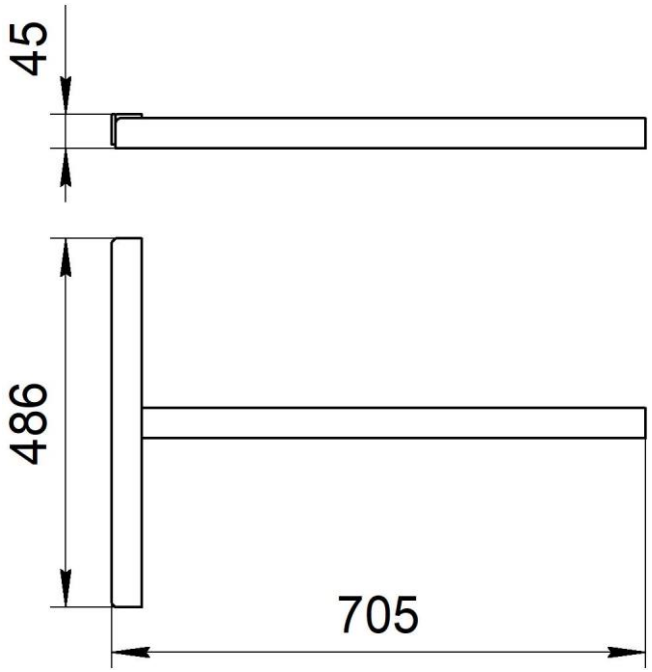

Кронштейн КС-1А

НАЗНАЧЕНИЕ

Установка автономного светового указателя GARDA на стойки КС-1-2, КС-1-2-А, КС-1-3 и КС-1-3-А.

Материал кронштейна – сталь
Цвет полимерного покрытия – "Антик мелкое серебро"
Климатическое исполнение – У1
Масса не более – 1 кг
Габаритные размеры не более – 300x40x40 мм

Пример записи в документации и при заказе
Кронштейн КС-1А БРМТ.301318.053

КОМПЛЕКТ ПОСТАВКИ	
Кронштейн КС-1А	1 шт.
Винт М4x20	2 шт.
Гайка М4	4 шт.
Шайба С.4	4 шт.
Болт М8x30	2 шт.
Гайка М8	4 шт.
Шайба С.8	4 шт.
Кронштейн КС-1А. Паспорт	1 экз.
Тара упаковочная	1 шт.

ОБЩИЙ ВИД, ГАБАРИТНЫЕ И УСТАНОВОЧНЫЕ РАЗМЕРЫ

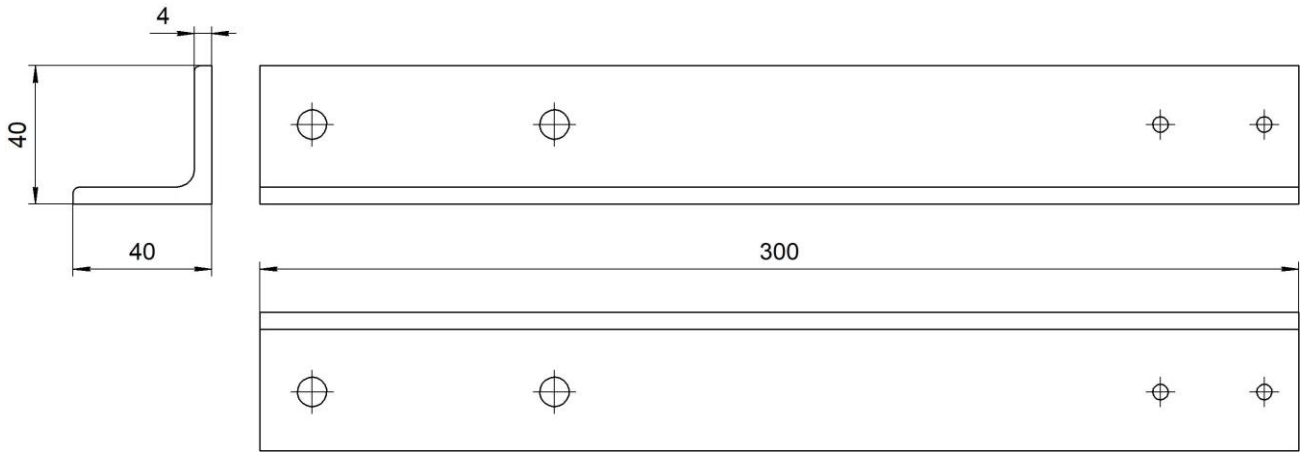

Опора КС-1

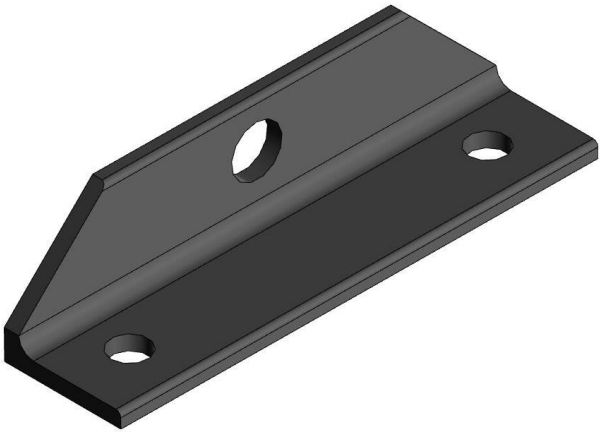

НАЗНАЧЕНИЕ
Крепление металлоконструкций на плоской поверхности.

Материал опоры – сталь
Цвет полимерного покрытия – "Антик мелкое серебро"
Климатическое исполнение – У1
Масса не более – 0,5 кг
Габаритные размеры не более – 160x40x40 мм

Пример записи в документации и при заказе
Опора КС-1 БРМТ.301568.005

КОМПЛЕКТ ПОСТАВКИ	
Опора КС-1	1 шт.
Болт М16x50	1 шт.
Шайба С.16	2 шт.
Гайка М16	2 шт.
Опора КС-1. Паспорт	1 экз.
Тара упаковочная	1 шт.

ОБЩИЙ ВИД, ГАБАРИТНЫЕ И УСТАНОВОЧНЫЕ РАЗМЕРЫ

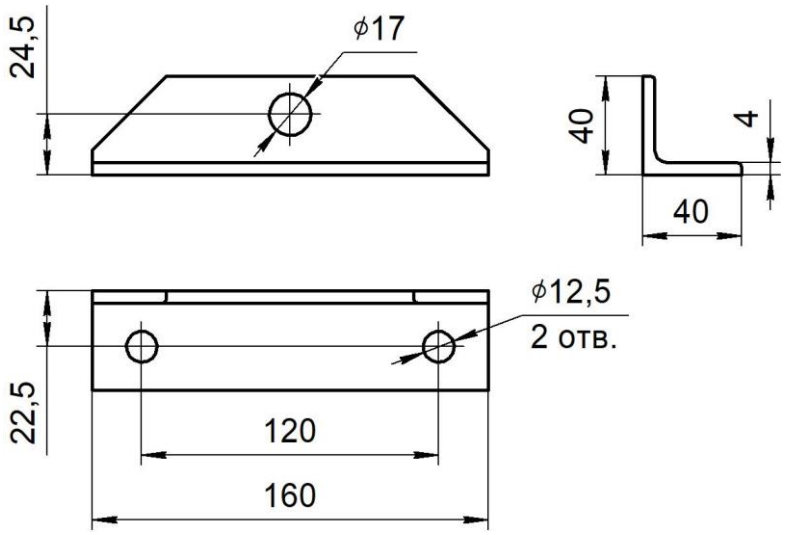

ПРИМЕР УСТАНОВКИ СТОЕК КС-1-2-Т, КС-1-3-Т, КС-1-СЯ-Т и КС-1-ШВН-Т НА ПОЛ

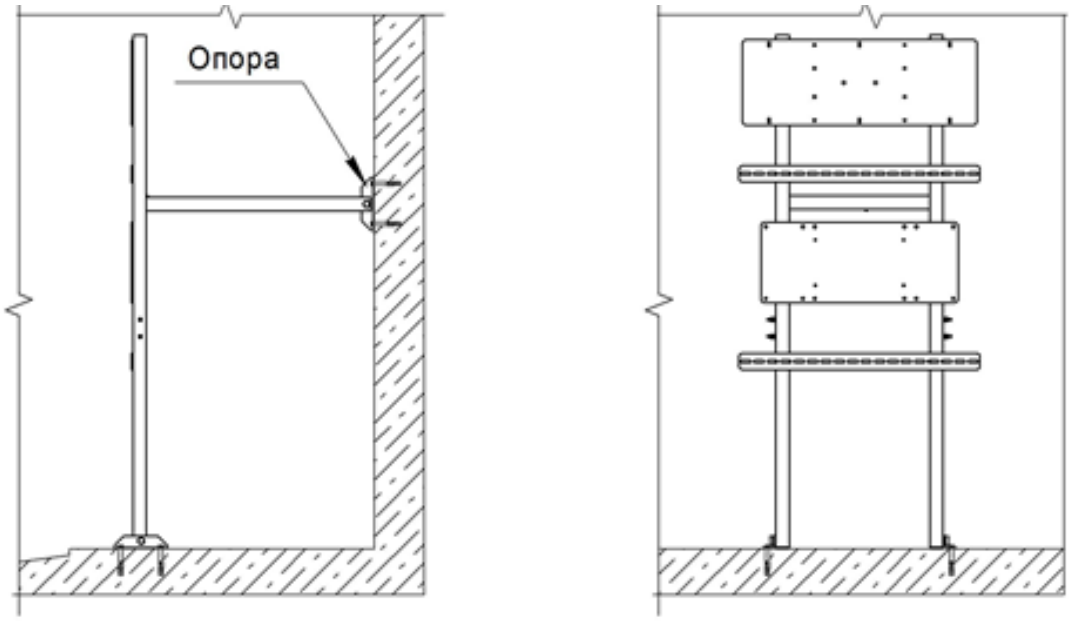
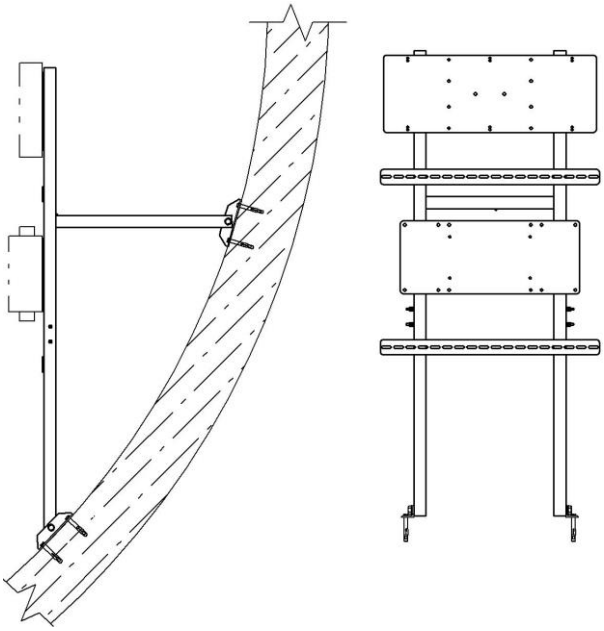
ПРИМЕР УСТАНОВКИ СТОЕК КС-1-2-Т, КС-1-3-Т, КС-1-СЯ-Т и КС-1-ШВН-Т В ТЮБИНГЕ